Ficha técnica

AD-15-V-100-015

Climatizador evaporativo con salida de aire inferior



	DESCRIPCIÓN	UNIDADES	DATOS
CAUDAL DE AIRE	Caudal de aire	m^3/h	11.418
	Caudal con filtro G4	m^3/h	9.000
	Presión estática disponible	Pa	108
FILTRACIÓN	Pre filtro G4	-	Opcional
MOTOR	Potencia nominal	kW	1,50
	Tensión	V/Fases/Hz	400/III/50
	Consumo nominal	A	3,3
	Tipo de regulación	-	1 velocidad / variador de frecuencia
VENTILADOR	Tipo y Tamaño	-	Centrífugo 18/18
	Velocidad	rpm	514
	Correas de transmisión	Unidades	XPZ
CONDICIONES	Limite Grupo ventilador y motorización	rpm / kW	1000 / 4
	Límite de presión estática total	Pa	680
	Caudal a presión estática total límite	m^3/h	11.000
BOMBA	Modelo	-	EBM ALPHA CT0
	Potencia / Consumo nominal	W / A	16 / 0,17
	Caudal (1m altura)	l/m	30
	Tensión	V/Fases/Hz	230 / I / 50
	Interruptor de nivel	-	No disponible
ENFRIAMIENTO	Tipo de panel	-	5090
	Dimensiones	mm	790x900x100
	Cantidad	Unidades	4
	Superficie total panel	m^2	2,84
	Velocidad aire panel	m/s	1,11
	Eficiencia panel	%	89,0
	Temperatura impulsión (40°C – 20% HR)	°C	24,7
	Calidad del agua recomendada	-	Conductividad **<2000** µSiemens
NIVEL SONORO	Nivel sonoro	dB (A) 3m	60
CONEXIONES	Electroválvula de entrada	Pulgadas	½
	Desagüe de agua (incluye rebosadero)	Pulgadas	1
SISTEMA LIMPIEZA	Vaciado eléctrico	-	Incluido
	Lámpara UV + Recirculación	-	Opcional
SENSORES	Sensor indicador nivel mínimo de agua	-	Incluido
TIPO DE CONTROL	Cuadro eléctrico 1 velocidad	-	Opcional
	Cuadro eléctrico Variador frecuencia	-	Opcional
	Cuadro eléctrico HMI	-	Opcional
DIMENSIONES	Dimensiones generales	mm	1125x1125x1555
	Dimensiones embocadura conexión	mm	600x600
	Peso en vació / funcionamiento	kg	184 / 204
CERTIFICADOS	Certificado CE		CE

Ficha técnica

AD-15-V-100-015

Climatizador evaporativo con salida de aire inferior



Prestaciones AD-15

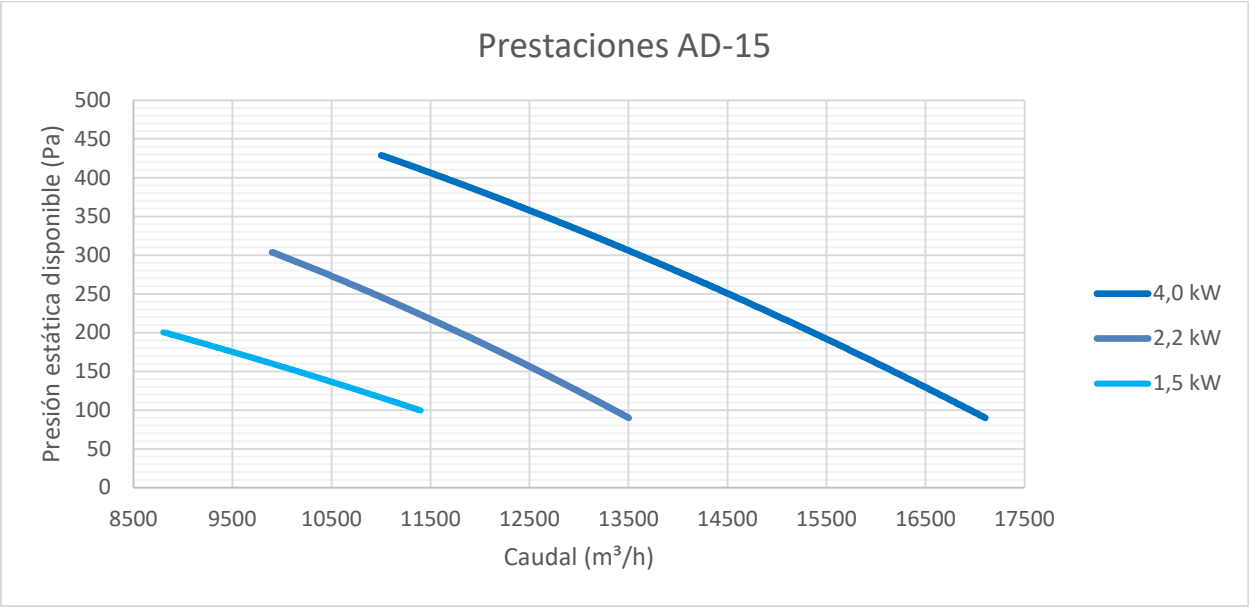

Detalles constructivos de serie

- Bandeja de agua fabricada en poliamida.
- Postes cantonera en acero inoxidable AISI-304.
- Techo superior en polipropileno.
- Rejillas de admisión en galvanizado pintado al horno (versión INOX en AISI-304).
- Paneles enfriadores tipo 5090 de 100 mm de espesor.
- Bomba de agua EMB ALPHA-CT0 con motor de rotor externo.
- Electroválvula de entrada (tipo NC).
- Sistema de vaciado eléctrico (tipo NC).
- Grupo de ventilador centrífugo con álabes hacia adelante.
- Motor eléctrico de alta eficiencia IE3.
- Correas de transmisión trapezoidal de alto rendimiento y sin mantenimiento.
- Rodamientos anticorrosivos.
- Sensor de nivel indicativo – nivel mínimo de agua (contacto abierto). La conexión eléctrica del sensor de nivel es opcional y depende del cuadro eléctrico adquirido
- Bancada base con patas suministrada de serie para facilitar el transporte e instalación.

Fabricación a medida

- Equipos diseñados con caudal de aire y presión estática disponible a medida para redes de conductos.
- Posibilidad de fabricación en acabado “SUPERINOX” y posibilidad de ventilador pintado en acabado C3 y C5M.
- Filtrado de aire para cumplir la normativa alimentaria BRC.
- Consultar disponibilidad para fabricación de equipos con componentes ATEX.

AD-15-V-100-015

Climatizador evaporativo con salida de aire inferior



Caja de conexiones – Equipos Estándar

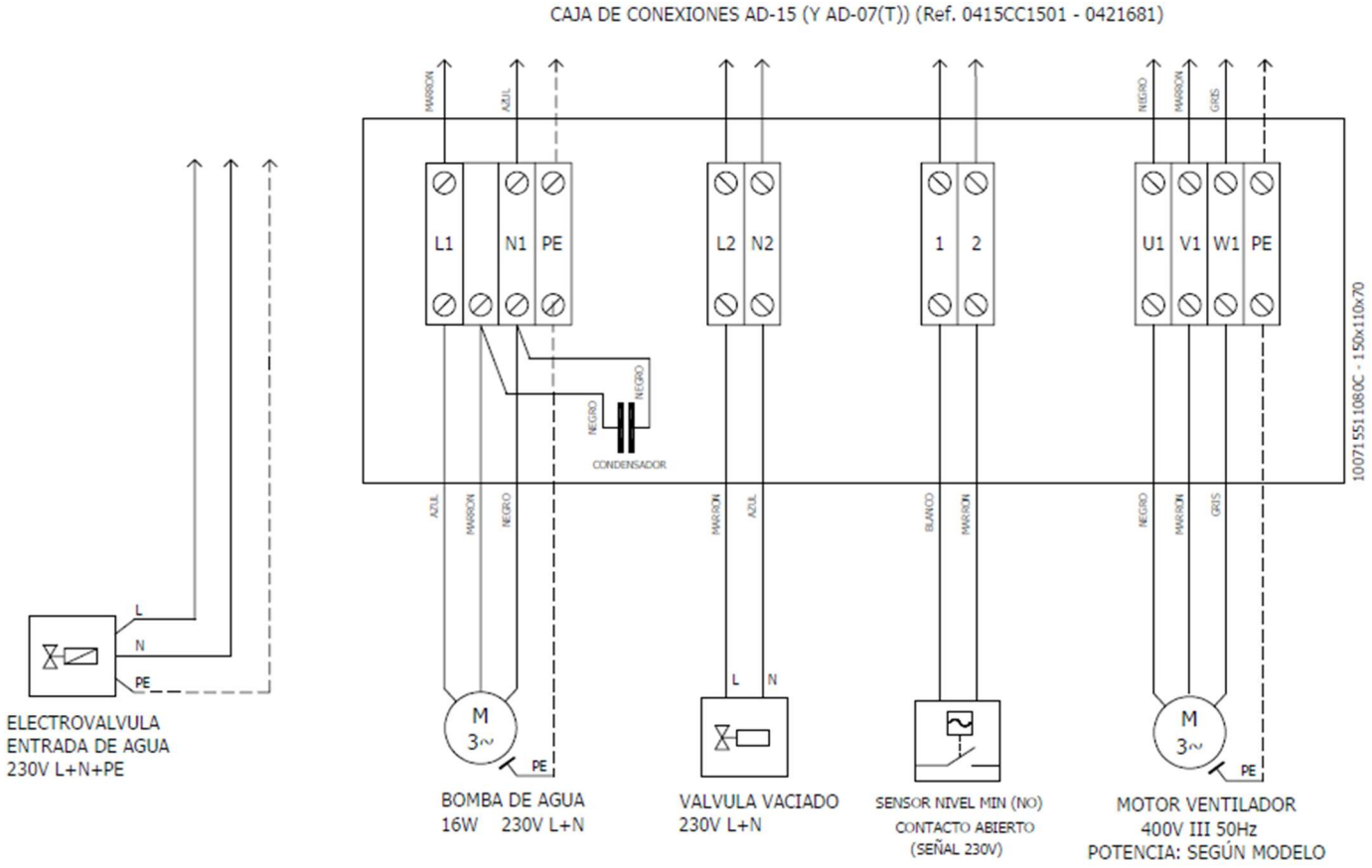

Caja de conexiones – Equipos con accesorios

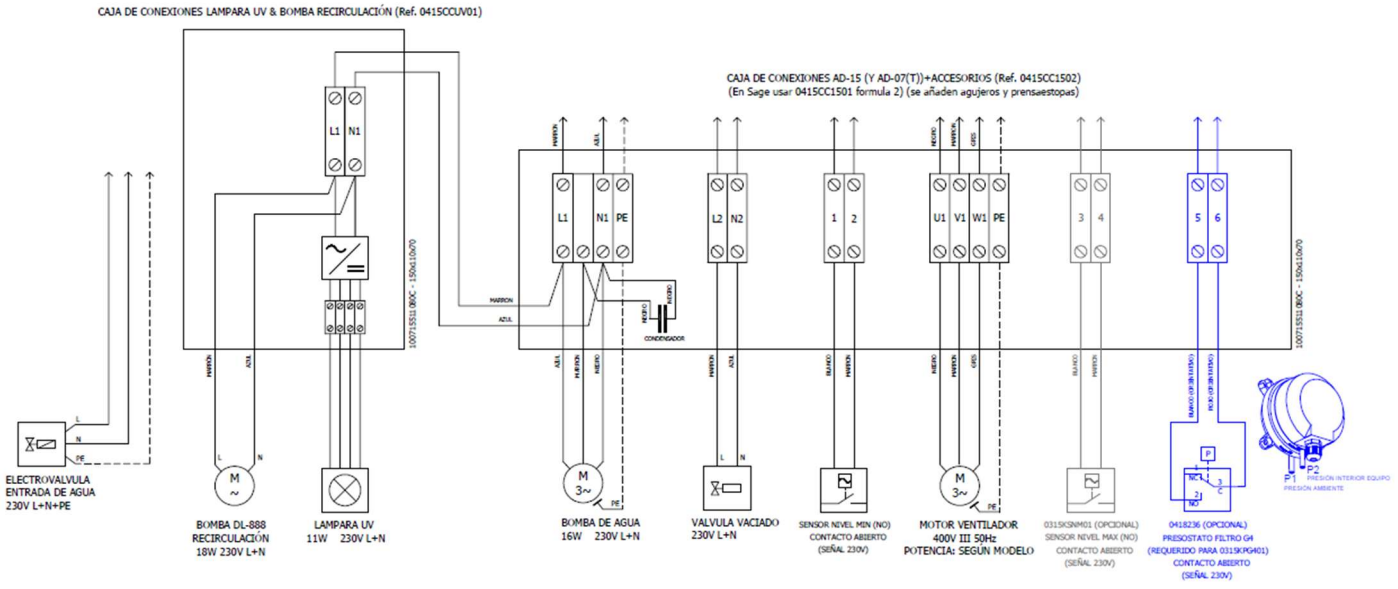

AD-15-V-100-015



Climatizador evaporativo con salida de aire inferior

Dimensiones generales

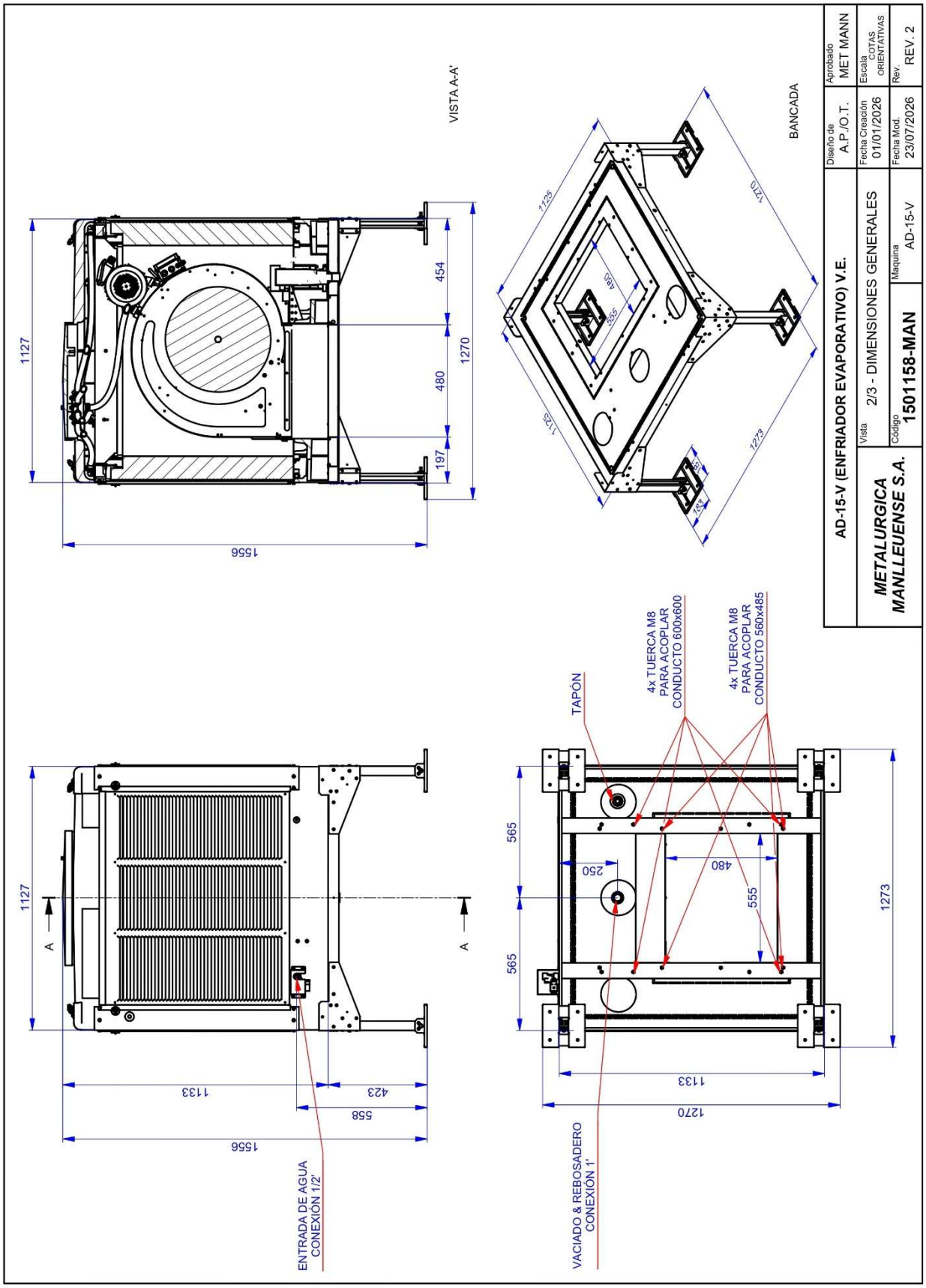

Ficha técnica

AD-15-V-100-015

Climatizador evaporativo con salida de aire inferior



Instalación en cubierta con difusor 3 salidas

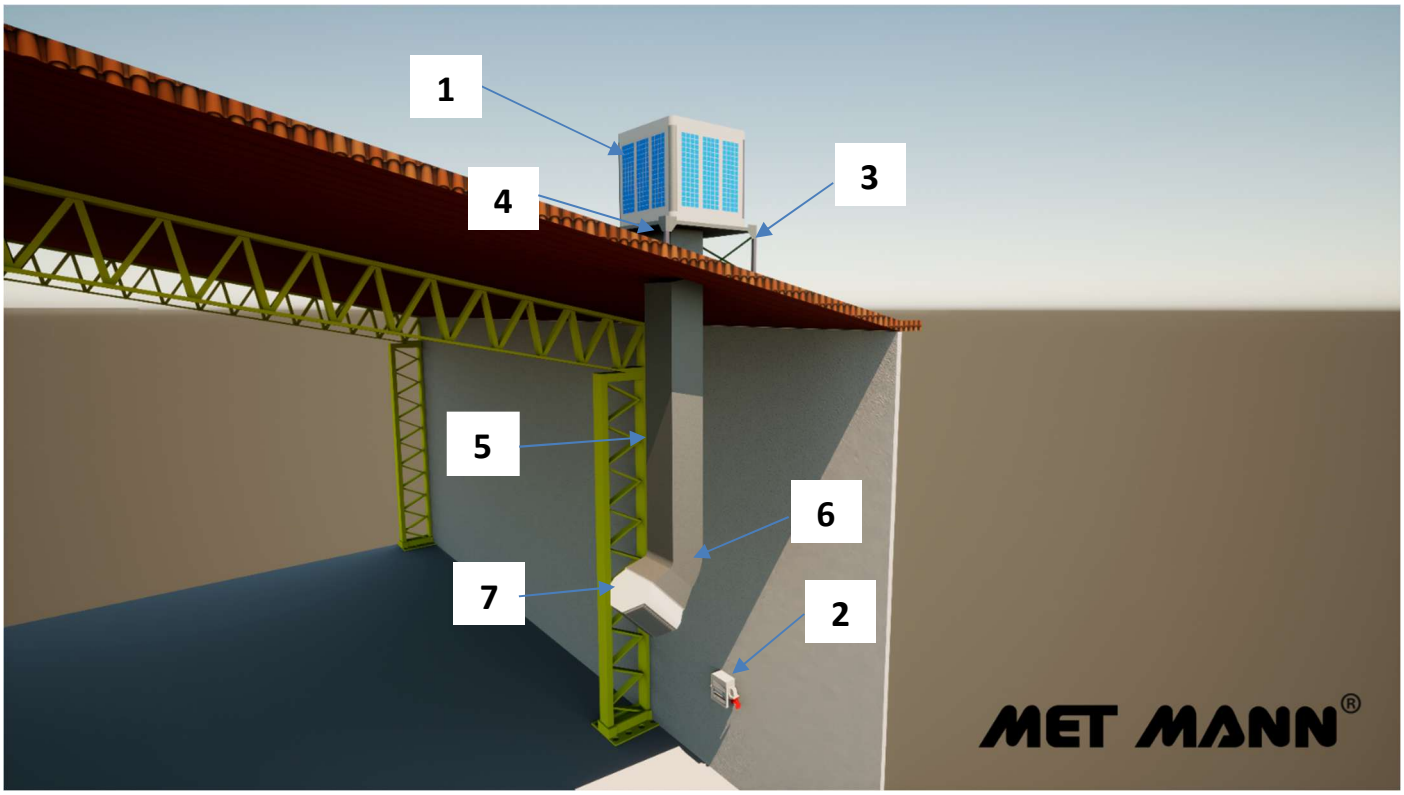

POSICIÓN	DESCRIPCIÓN	UNIDADES	STANDARD	INOX
01	Climatizador evaporativo AD-15-V-100-015	1	15011581015S	15011581015I
02	Cuadro eléctrico 1 velocidad	1	0315CMS015400	
	Cuadro eléctrico con regulación velocidad	1	0315CFV015400	
	Cuadro eléctrico con Pantalla HMI	1	0315CFV015E00	
03	Bancada soporte KBT-15	1	03091501022	
04	Junta flexible JE-600 (600x600)	1	1805AV6060	
05	Tramo recto TR-600 (600x600x1000)	1	1805TR600	
06	Tramo curva TC-600 90° (600x600)	1	1805TC600	
07	Difusor de aire 3 direcciones DCH-3-15	1	0323150115301	

ACCESORIOS MÁQUINA

ACCESORIOS	DESCRIPCIÓN	UNIDADES	STANDARD	INOX
-	Pre filtro PG4-15	4	04150115G412	04150115G412I
-	Presostato filtro G4 sucio	1	0301KITPRE00	
-	Tratamiento UV WATER	1	0315KITUV01	
-	Funda de protección FU-15-V	1	03021502009	

ACCESORIOS CUADRO ELÉCTRICO

ACCESORIOS	DESCRIPCIÓN	UNIDADES	REFERENCIA
-	Kit de accesorios para el control ambiental	1	0315KCA01
-	Kit de accesorios filtro G4	1	0315KFG401
-	Kit programación funcionamiento	1	0315KPR01
-	Kit programación vaciados	1	0315KPR02

Ficha técnica

AD-15-V-100-015



Climatizador evaporativo con salida de aire inferior

Instalación en cubierta con difusor 6 salidas

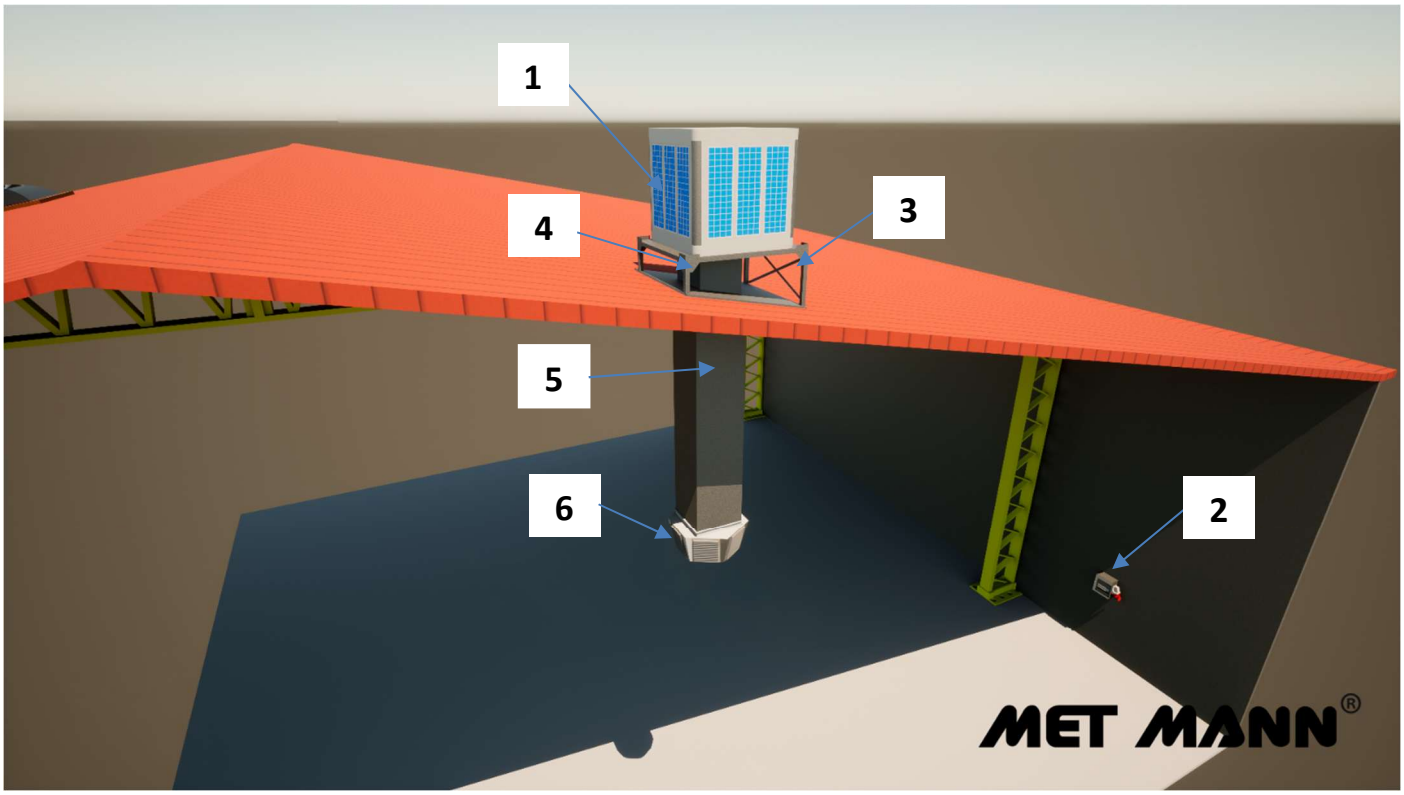

POSICIÓN	DESCRIPCIÓN	UNIDADES	STANDARD	INOX
01	Climatizador evaporativo AD-15-V-100-015	1	15011581015S	15011581015I
02	Cuadro eléctrico 1 velocidad	1	0315CMS015400	
	Cuadro eléctrico con regulación velocidad	1	0315CFV015400	
	Cuadro eléctrico con Pantalla HMI	1	0315CFV015E00	
03	Bancada soporte KBT-15	1	03091501022	
04	Junta flexible JE-600 (600x600)	1	1805AV6060	
05	Tramo recto TR-600 (600x600x1000)	1	1805TR600	
06	Difusor de aire 6 direcciones DCH-6-15	1	0323150115601	

ACCESORIOS MÁQUINA

ACCESORIOS	DESCRIPCIÓN	UNIDADES	STANDARD	INOX
-	Pre filtro PG4-15	4	04150115G412	04150115G412I
-	Presostato filtro G4 sucio	1	0301KITPRE00	
-	Tratamiento UV WATER	1	0315KITUV01	
-	Funda de protección FU-15-V	1	03021502009	

ACCESORIOS CUADRO ELÉCTRICO

ACCESORIOS	DESCRIPCIÓN	UNIDADES	REFERENCIA
-	Kit de accesorios para el control ambiental	1	0315KCA01
-	Kit de accesorios filtro G4	1	0315KFG401
-	Kit programación funcionamiento	1	0315KPR01
-	Kit programación vaciados	1	0315KPR02

Ficha técnica

AD-15-V-100-015

Climatizador evaporativo con salida de aire inferior



Instalación en cubierta con toberas de impulsión

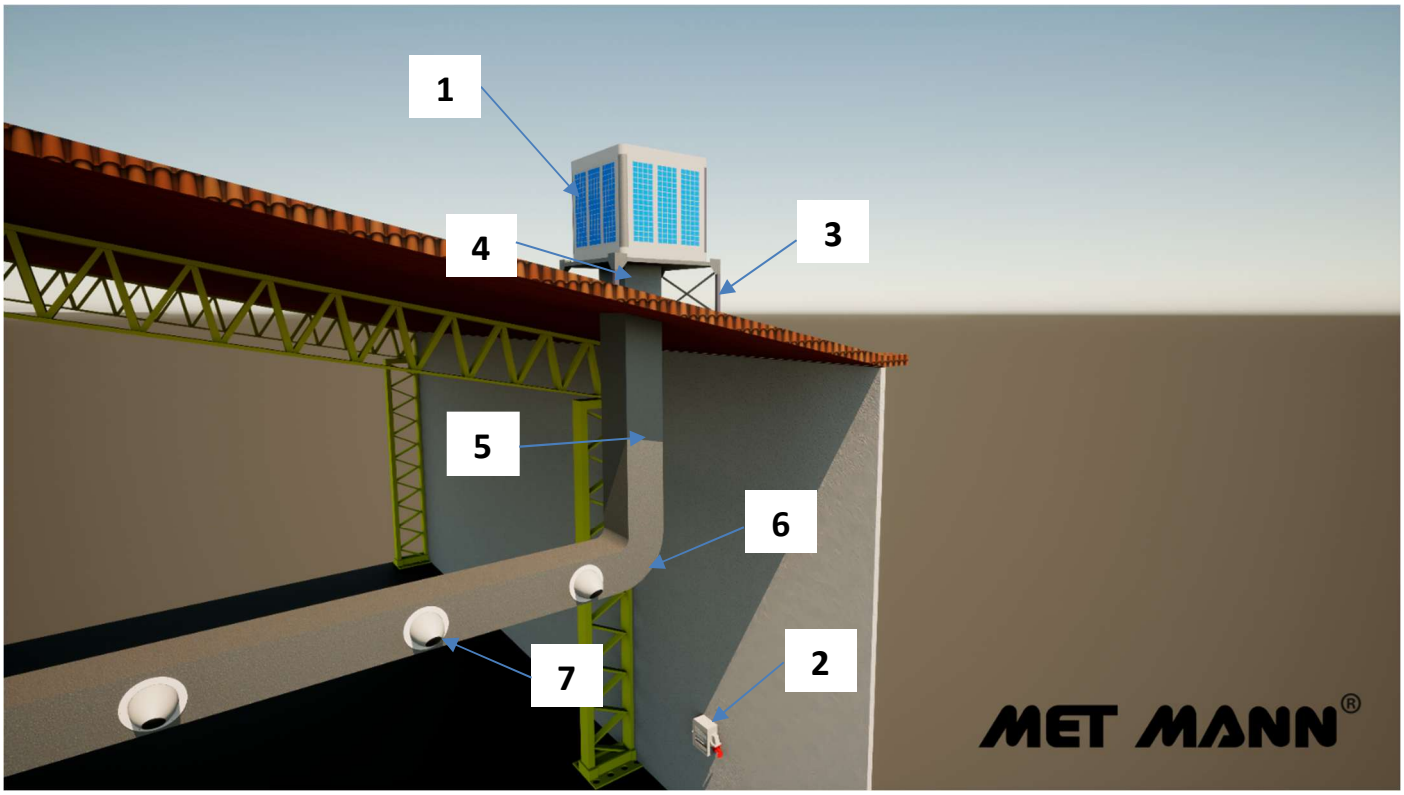

POSICIÓN	DESCRIPCIÓN	UNIDADES	STANDARD	INOX
01	Climatizador evaporativo AD-15-V-100-015	1	15011581015S	15011581015I
02	Cuadro eléctrico 1 velocidad	1	0315CMS015400	
	Cuadro eléctrico con regulación velocidad	1	0315CFV015400	
	Cuadro eléctrico con Pantalla HMI	1	0315CFV015E00	
03	Bancada soporte KBT-15	1	03091501022	
04	Junta flexible JE-600 (600x600)	1	1805AV6060	
05	Tramo recto TR-600 (600x600x1000)	1	1805TR600	
06	Tramo curva TC-600 90° (600x600)	1	1805TC600	
07	Toberas de alta inducción CI-300	Según instalación	04150PAKCONO	

ACCESORIOS MÁQUINA

ACCESORIOS	DESCRIPCIÓN	UNIDADES	STANDARD	INOX
-	Pre filtro PG4-15	4	04150115G412	04150115G412I
-	Presostato filtro G4 sucio	1	0301KITPRE00	
-	Tratamiento UV WATER	1	0315KITUV01	
-	Funda de protección FU-15-V	1	03021502009	

ACCESORIOS CUADRO ELÉCTRICO

ACCESORIOS	DESCRIPCIÓN	UNIDADES	REFERENCIA
-	Kit de accesorios para el control ambiental	1	0315KCA01
-	Kit de accesorios filtro G4	1	0315KFG401
-	Kit programación funcionamiento	1	0315KPR01
-	Kit programación vaciados	1	0315KPR02

Ficha técnica

AD-15-V-100-015

Climatizador evaporativo con salida de aire inferior



Instalación mural con difusor 3 salidas

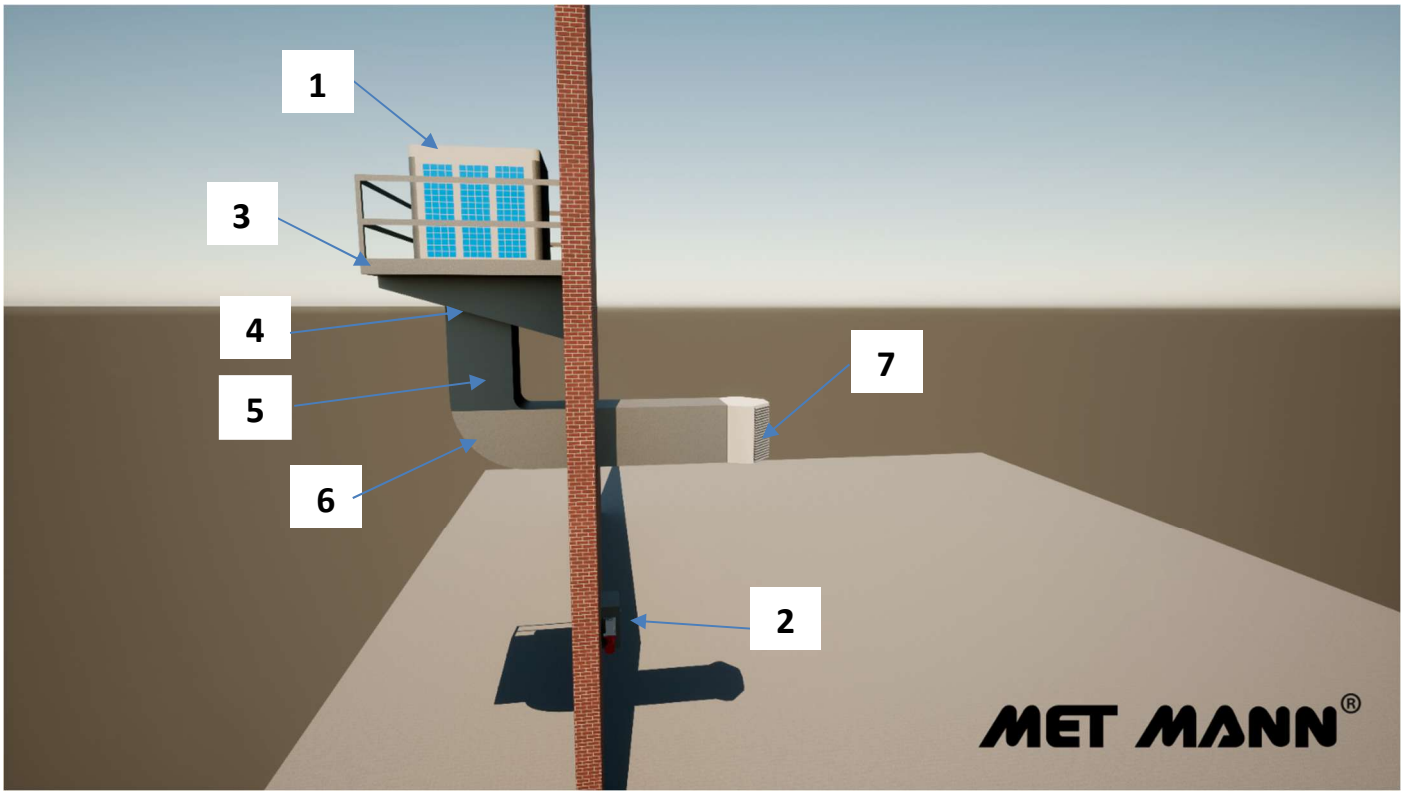

POSICIÓN	DESCRIPCIÓN	UNIDADES	STANDARD	INOX
01	Climatizador evaporativo AD-15-V-100-015	1	15011581015S	15011581015I
02	Cuadro eléctrico 1 velocidad	1	0315CMS015400	
	Cuadro eléctrico con regulación velocidad	1	0315CFV015400	
	Cuadro eléctrico con Pantalla HMI	1	0315CFV015E00	
03	Bancada soporte KBM-15	1	03091501024	
04	Junta flexible JE-600 (600x600)	1	1805AV6060	
05	Tramo recto TR-600 (600x600x1000)	1	1805TR600	
06	Tramo curva TC-600 90° (600x600)	1	1805TC600	
07	Difusor de aire 3 direcciones DCH-3-15	1	0323150115301	

ACCESORIOS MÁQUINA

ACCESORIOS	DESCRIPCIÓN	UNIDADES	STANDARD	INOX
-	Pre filtro PG4-15	4	04150115G412	04150115G412I
-	Presostato filtro G4 sucio	1	0301KITPRE00	
-	Tratamiento UV WATER	1	0315KITUV01	
-	Funda de protección FU-15-V	1	03021502009	

ACCESORIOS CUADRO ELÉCTRICO

ACCESORIOS	DESCRIPCIÓN	UNIDADES	REFERENCIA
-	Kit de accesorios para el control ambiental	1	0315KCA01
-	Kit de accesorios filtro G4	1	0315KFG401
-	Kit programación funcionamiento	1	0315KPR01
-	Kit programación vaciados	1	0315KPR02

Ficha técnica

AD-15-V-100-015

Climatizador evaporativo con salida de aire inferior



Instalación mural con toberas de impulsión

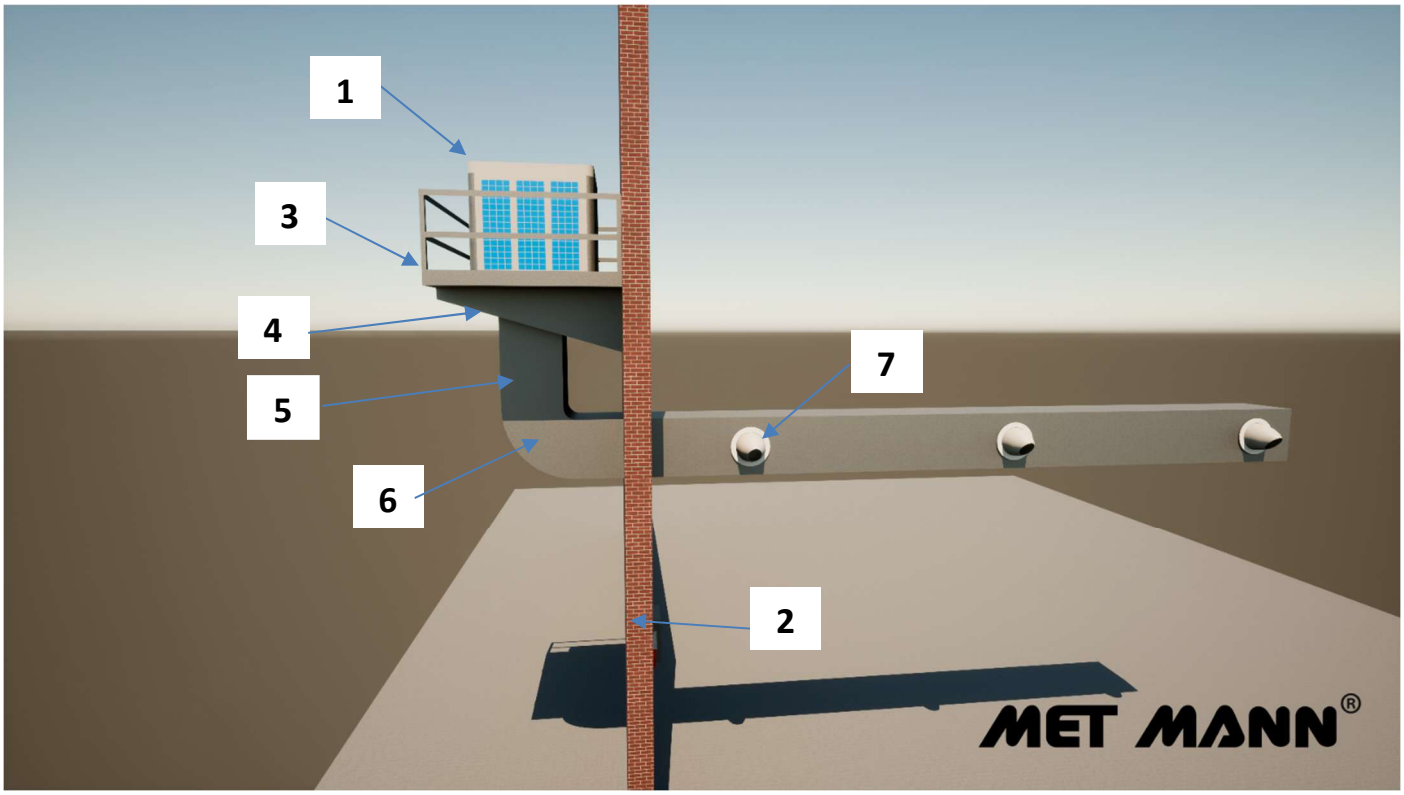

POSICIÓN	DESCRIPCIÓN	UNIDADES	STANDARD	INOX
01	Climatizador evaporativo AD-15-V-100-015	1	15011581015S	15011581015I
02	Cuadro eléctrico 1 velocidad	1	0315CMS015400	
	Cuadro eléctrico con regulación velocidad	1	0315CFV015400	
	Cuadro eléctrico con Pantalla HMI	1	0315CFV015E00	
03	Bancada soporte KBM-15	1	03091501024	
04	Junta flexible JE-600 (600x600)	1	1805AV6060	
05	Tramo recto TR-600 (600x600x1000)	1	1805TR600	
06	Tramo curva TC-600 90° (600x600)	1	1805TC600	
07	Toberas de alta inducción CI-300	Según instalación	04150PAKCONO	

ACCESORIOS MÁQUINA

ACCESORIOS	DESCRIPCIÓN	UNIDADES	STANDARD	INOX
-	Pre filtro PG4-15	4	04150115G412	04150115G412I
-	Presostato filtro G4 sucio	1	0301KITPRE00	
-	Tratamiento UV WATER	1	0315KITUV01	
-	Funda de protección FU-15-V	1	03021502009	

ACCESORIOS CUADRO ELÉCTRICO

ACCESORIOS	DESCRIPCIÓN	UNIDADES	REFERENCIA
-	Kit de accesorios para el control ambiental	1	0315KCA01
-	Kit de accesorios filtro G4	1	0315KFG401
-	Kit programación funcionamiento	1	0315KPR01
-	Kit programación vaciados	1	0315KPR02

Technical Data Sheet

AD-15-V-100-015

Evaporative air conditioner with bottom air outlet



	DESCRIPTION	UNITS	DATA
AIR FLOW	Airflow	m^3/h	11.418
	Airflow with G4 filter (optional)	m^3/h	9.000
	Available static pressure	Pa	108
FILTRATION	G4 Pre-filter	-	Optional
MOTOR	Rated power	kW	1,50
	Electrical voltage	V/Phases/Hz	400/III/50
	Nominal consumption	A	3,3
	Regulation type	-	1-speed / frequency inverter
FAN	Type and size	-	Centrifugal 18/18
	Speed	rpm	514
	Drive belts	-	XPZ
OPERATING CONDITIONS	Fan group at motor limit	rpm / kW	1000 / 4
	Total static pressure limit	Pa	680
	Airflow at the total static pressure limit	m^3/h	11.000
WATER PUMP	Model	-	EBM ALPHA CT0
	Power / Nominal consumption	W / A	16 / 0,17
	Flow rate (1m height)	l/m	30
	Electrical voltage	V/Phases/Hz	230 / I / 50
	Level switch	-	Not available
COOLING	Panel type	-	5090
	Dimensions	mm	790x900x100
	Quantity	Units	4
	Total panel surface	m^2	2,84
	Air speed (through the panel)	m/s	1,11
	Panel efficiency	%	89,0
	Supplied air temperature (40°C – 20% RH)	°C	24,7
	Recommended water quality	-	Conductivity **<2000** µSiemens
SOUND LEVEL	Sound level	dB (A) 3m	60
CONNECTIONS	Inlet solenoid valve	Inches	½
	Drain valve (includes overflow)	Inches	1
CLEANING SYSTEM	Electric drain system	-	Included
	UV lamp	-	Optional
SENSOR	Minimum water level indicator sensor	-	Included
CONTROL	Single-speed control panel	-	Optional
	Variable frequency drive control panel	-	Optional
	HMI control panel	-	Optional
DIMENSIONS	Overall dimensions	mm	1125x1125x1555
	Duct-connection measures	mm	600x600
	Empty weight /Operating weight	kg	184 / 204
CERTIFICATIONS	CE Marking	-	CE

Technical Data Sheet

AD-15-V-100-015



Evaporative air conditioner with bottom air outlet

Performance AD-15

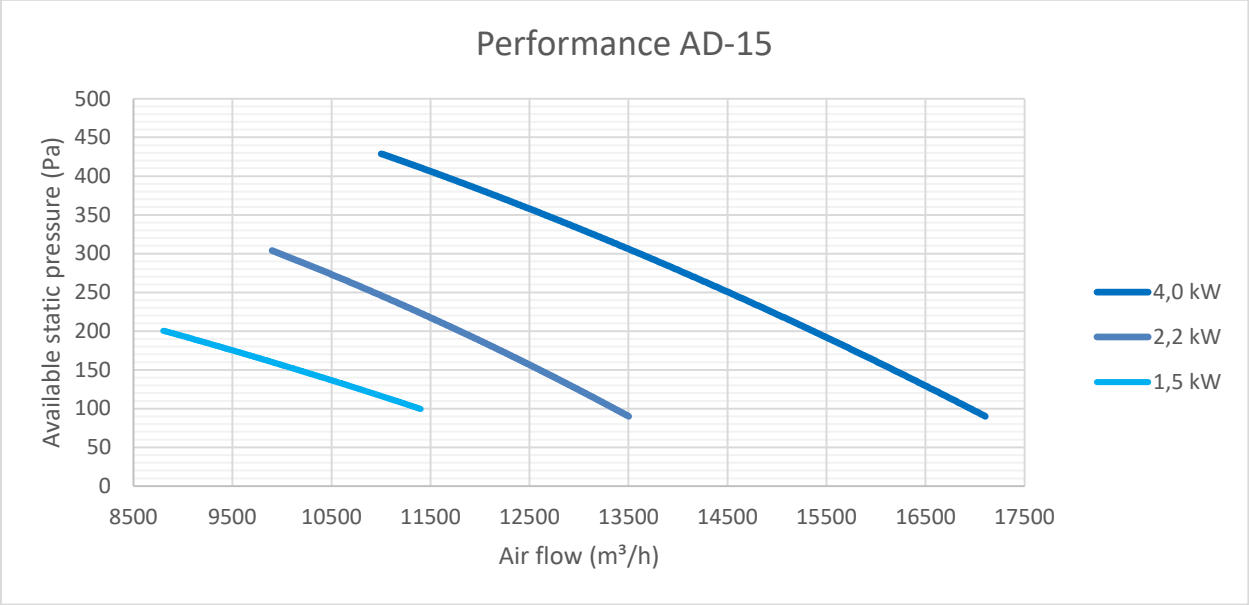

Standard Construction Details

- Polyamide water tray.
- AISI-304 stainless steel corner posts.
- Polypropylene roof.
- Oven-painted galvanized steel intake grilles (AISI-304 stainless steel version available).
- Cooling pad 5090-type, 100mm thickness.
- EMB ALPHA-CT0 water pump with external rotor motor.
- Inlet solenoid valve (NC type).
- Electric drain valve (NC type).
- Centrifugal fan with forward-curved blades.
- High-efficiency IE3 motor.
- High-performance & maintenance-free V-belts.
- Anti-corrosion bearings.
- Water level sensor – minimum water level (open contact). Electrical connection of the level sensor is optional and depends on the purchased control panel.
- Base frame with legs supplied as standard to facilitate transport and installation

Custom Manufacturing

- Units designed with customized airflow and available static pressure for ductwork systems.
- Check availability for "SUPER INOX" finishes.
- Air filtration compliant with BRC food safety standards.
- Please inquire about the availability of units with ATEX-certified components.

AD-15-V-100-015

Evaporative air conditioner with bottom air outlet



Junction box – Standard equipment

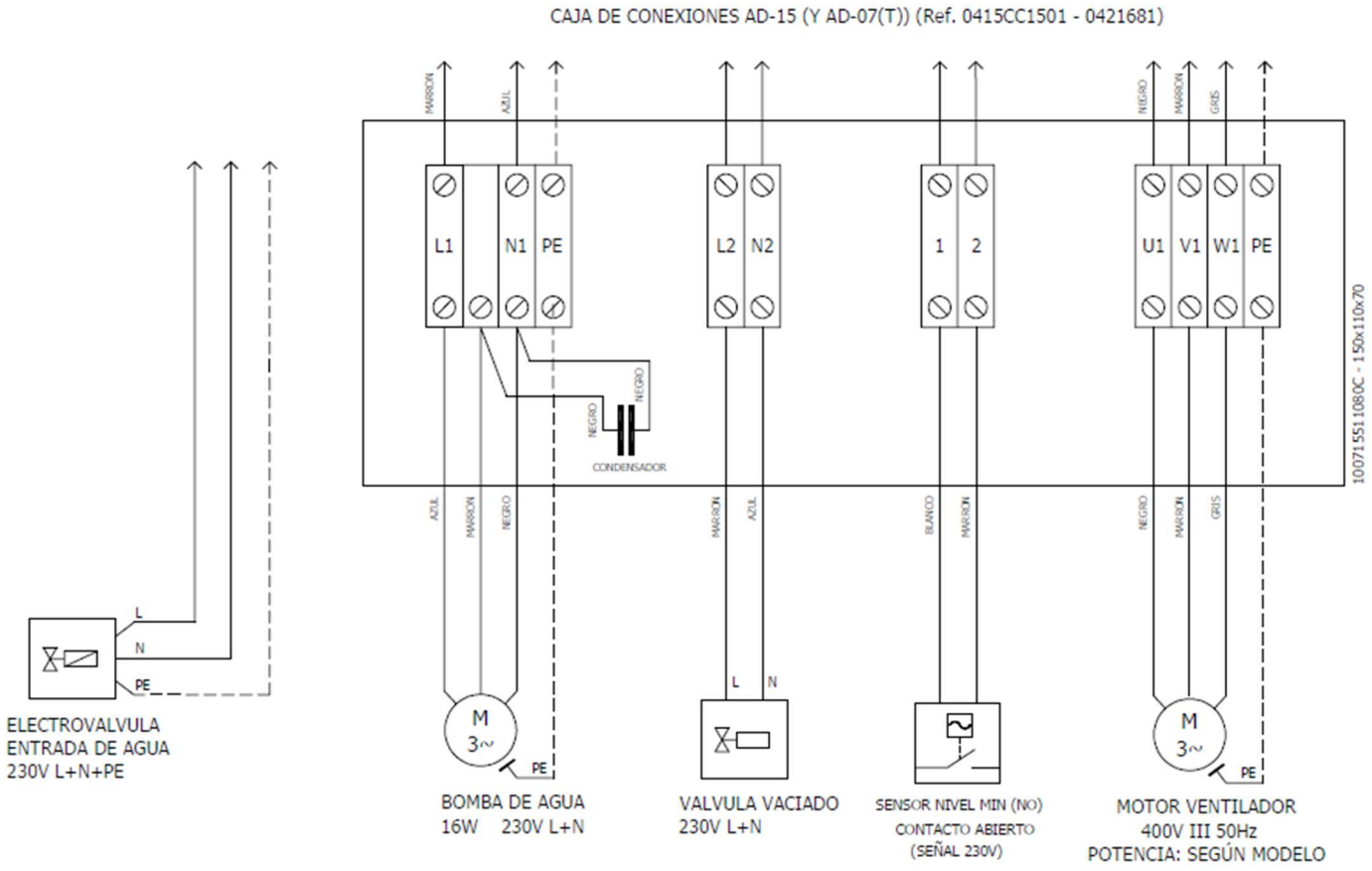

Junction box – Equipment with accessories

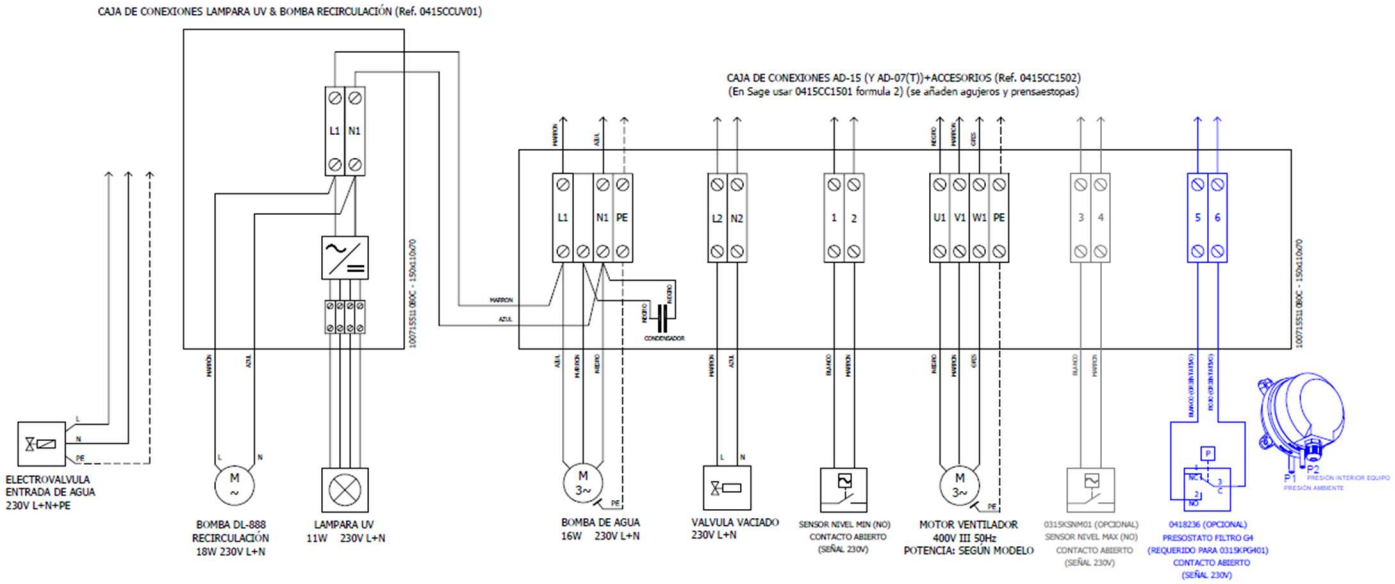

AD-15-V-100-015



Evaporative air conditioner with bottom air outlet

Overall dimensions

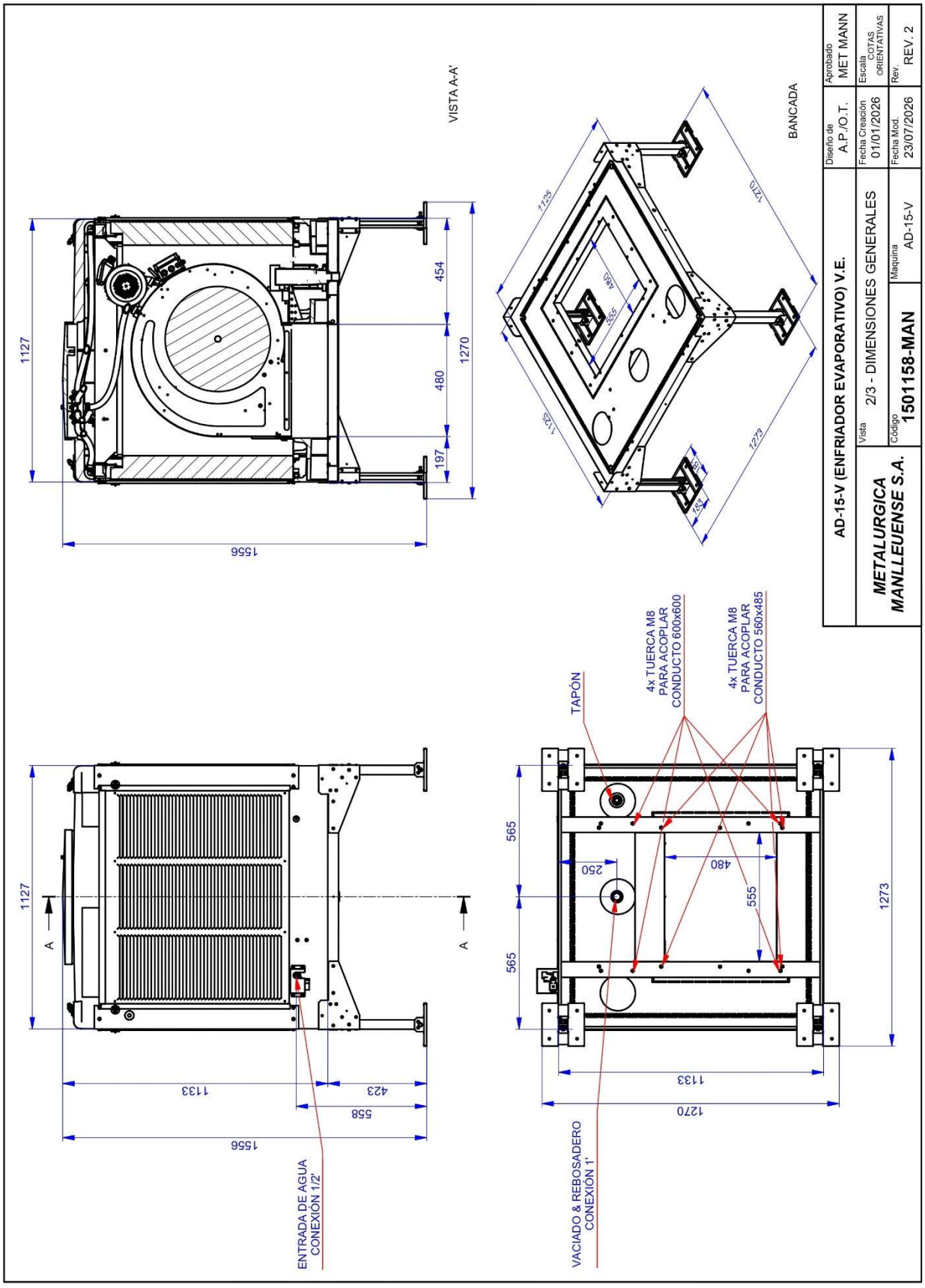

Technical Data Sheet

AD-15-V-100-015

Evaporative air conditioner with bottom air outlet



Roof installation with 3-way air diffuser

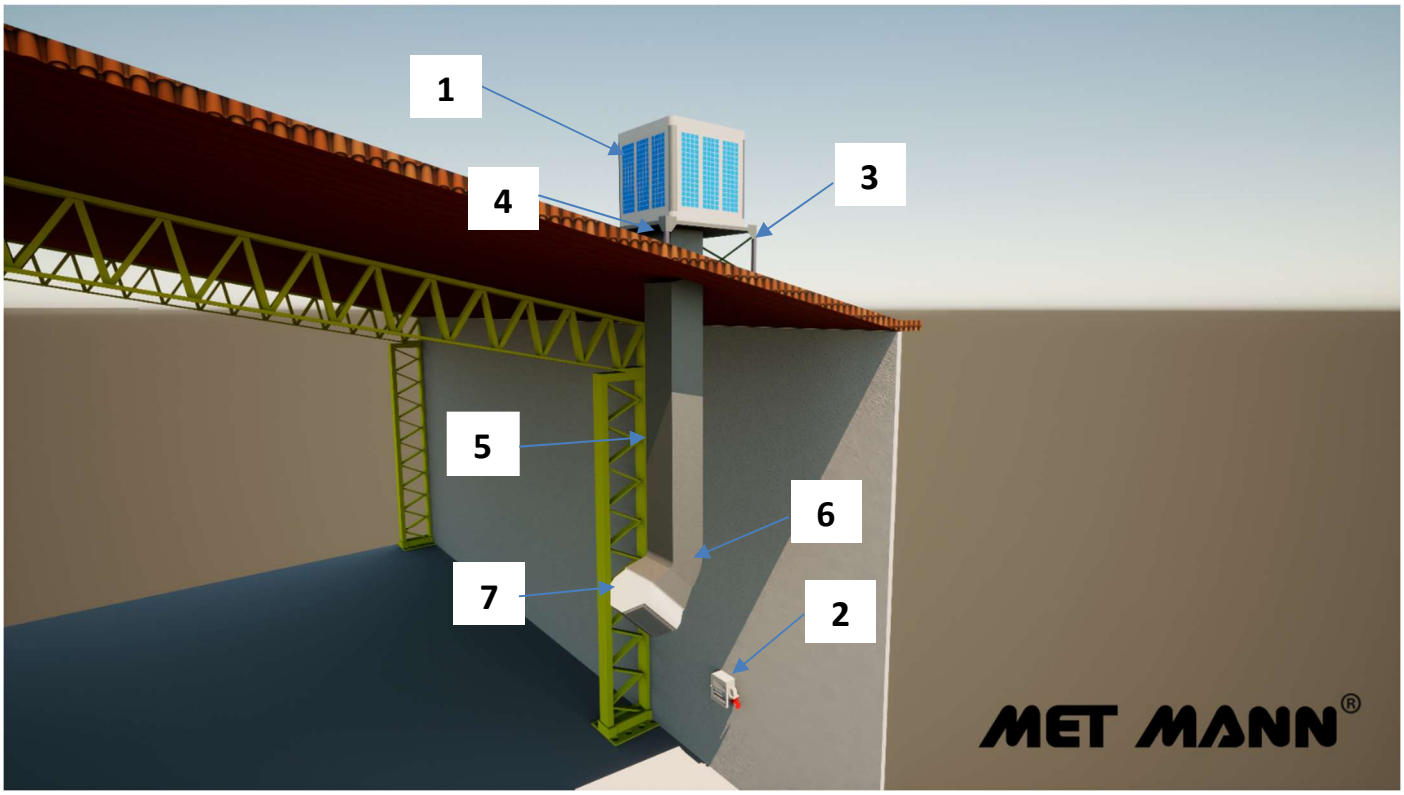

POSITION	DESCRIPTION	UNITS	STANDARD	INOX
01	Evaporative cooler AD-15-V-100-015	1	15011581015S	15011581015I
02	1-speed control panel	1	0315CMS015400	
	Speed-adjustment control panel	1	0315CFV015400	
	HMI Control Panel	1	0315CFV015E00	
03	Support base KBT-15	1	03091501022	
04	Flexible joint JE-600 (600x600)	1	1805AV6060	
05	Straight section TR-600 (600x600x1000)	1	1805TR600	
06	90º Curved section TC-600 90° (600x600)	1	1805TC600	
07	3-way air diffuser DCH-3-15	1	0323150115301	

EQUIPMENT ACCESSORIES

ACCESSORIES	DESCRIPTION	UNITS	STANDARD	INOX
-	Pre-filter PG4-15	4	04150115G412	04150115G412I
-	G4-Filter pressure switch	1	0301KITPRE00	
-	UV WATER treatment	1	0315KITUV01	
-	Protective cover FU-15-V	1	03021502009	

CONTROL PANEL ACCESSORIES

ACCESSORIES	DESCRIPTION	UNITS	STANDARD
-	Temperature & Humidity control kit	1	0315KCA01
-	G4 filter accessory kit	1	0315KFG401
-	Operation programming kit	1	0315KPR01
-	Drainage programming kit	1	0315KPR02

Technical Data Sheet

AD-15-V-100-015

Evaporative air conditioner with bottom air outlet



Roof installation with 6-way air diffuser

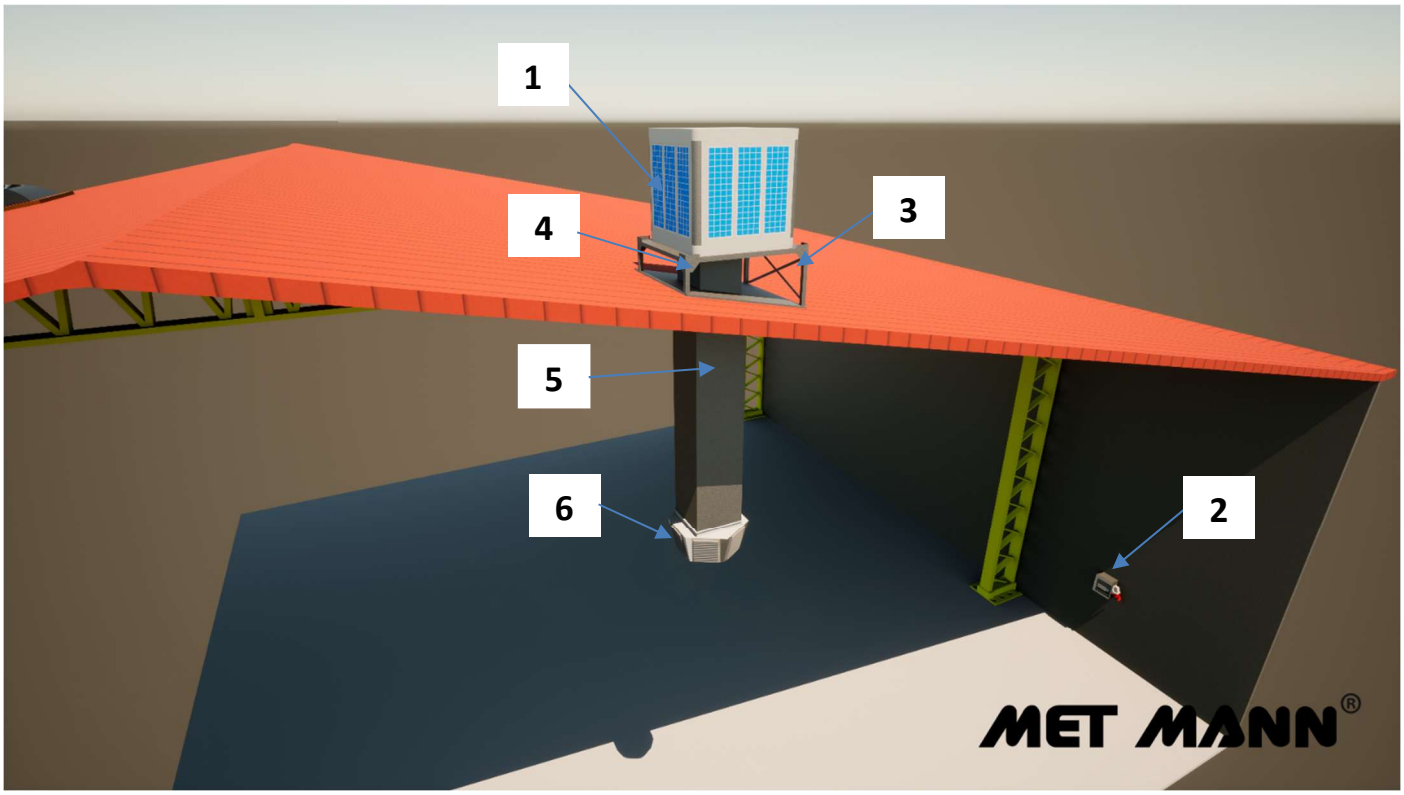

POSITION	DESCRIPTION	UNITS	STANDARD	INOX
01	Evaporative cooler AD-15-V-100-015	1	15011581015S	15011581015I
02	1-speed control panel	1	0315CMS015400	
	Speed-adjustment control panel	1	0315CFV015400	
	HMI Control Panel	1	0315CFV015E00	
03	Support base KBT-15	1	03091501022	
04	Flexible joint JE-600 (600x600)	1	1805AV6060	
05	Straight section TR-600 (600x600x1000)	1	1805TR600	
06	6-way air diffuser DCH-6-15	1	0323150115601	

EQUIPMENT ACCESSORIES

ACCESORIOS	DESCRIPCIÓN	UNIDADES	STANDARD	INOX
-	Pre-filter PG4-15	4	04150115G412	04150115G412I
-	G4-Filter pressure switch	1	0301KITPRE00	
-	UV WATER treatment	1	0315KITUV01	
-	Protective cover FU-15-V	1	03021502009	

CONTROL PANEL ACCESSORIES

ACCESSORIES	DESCRIPTION	UNITS	STANDARD
-	Temperature & Humidity control kit	1	0315KCA01
-	G4 filter accessory kit	1	0315KFG401
-	Operation programming kit	1	0315KPR01
-	Drainage programming kit	1	0315KPR02

Technical Data Sheet

AD-15-V-100-015

Evaporative air conditioner with bottom air outlet



Roof installation with high-induction nozzles

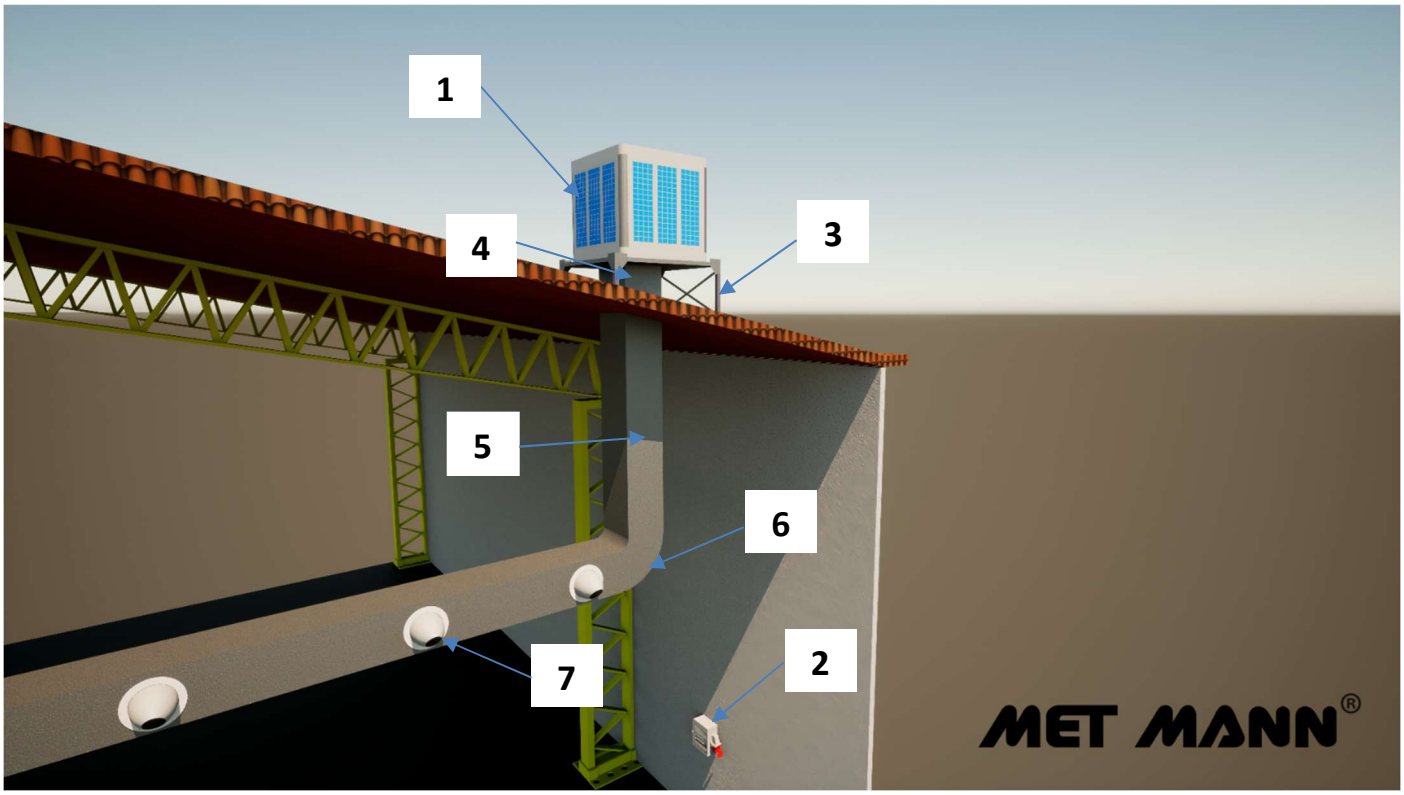

POSITION	DESCRIPTION	UNITS	STANDARD	INOX
01	Evaporative cooler AD-15-V-100-015	1	15011581015S	15011581015I
02	1-speed control panel	1	0315CMS015400	
	Speed-adjustment control panel	1	0315CFV015400	
	HMI Control Panel	1	0315CFV015E00	
03	Support base KBT-15	1	03091501022	
04	Flexible joint JE-600 (600x600)	1	1805AV6060	
05	Straight section TR-600 (600x600x1000)	1	1805TR600	
06	90º Curved section TC-600 90° (600x600)	1	1805TC600	
07	High-induction nozzles CI-300	On demand	04150PAKCONO	

EQUIPMENT ACCESSORIES

ACCESSORIES	DESCRIPTION	UNITS	STANDARD	INOX
-	Pre-filter PG4-15	4	04150115G412	04150115G412I
-	G4-Filter pressure switch	1	0301KITPRE00	
-	UV WATER treatment	1	0315KITUV01	
-	Protective cover FU-15-V	1	03021502009	

CONTROL PANEL ACCESSORIES

ACCESSORIES	DESCRIPTION	UNITS	STANDARD
-	Temperature & Humidity control kit	1	0315KCA01
-	G4 filter accessory kit	1	0315KFG401
-	Operation programming kit	1	0315KPR01
-	Drainage programming kit	1	0315KPR02

Technical Data Sheet

AD-15-V-100-015

Evaporative air conditioner with bottom air outlet



Wall installation with 3-way air diffuser

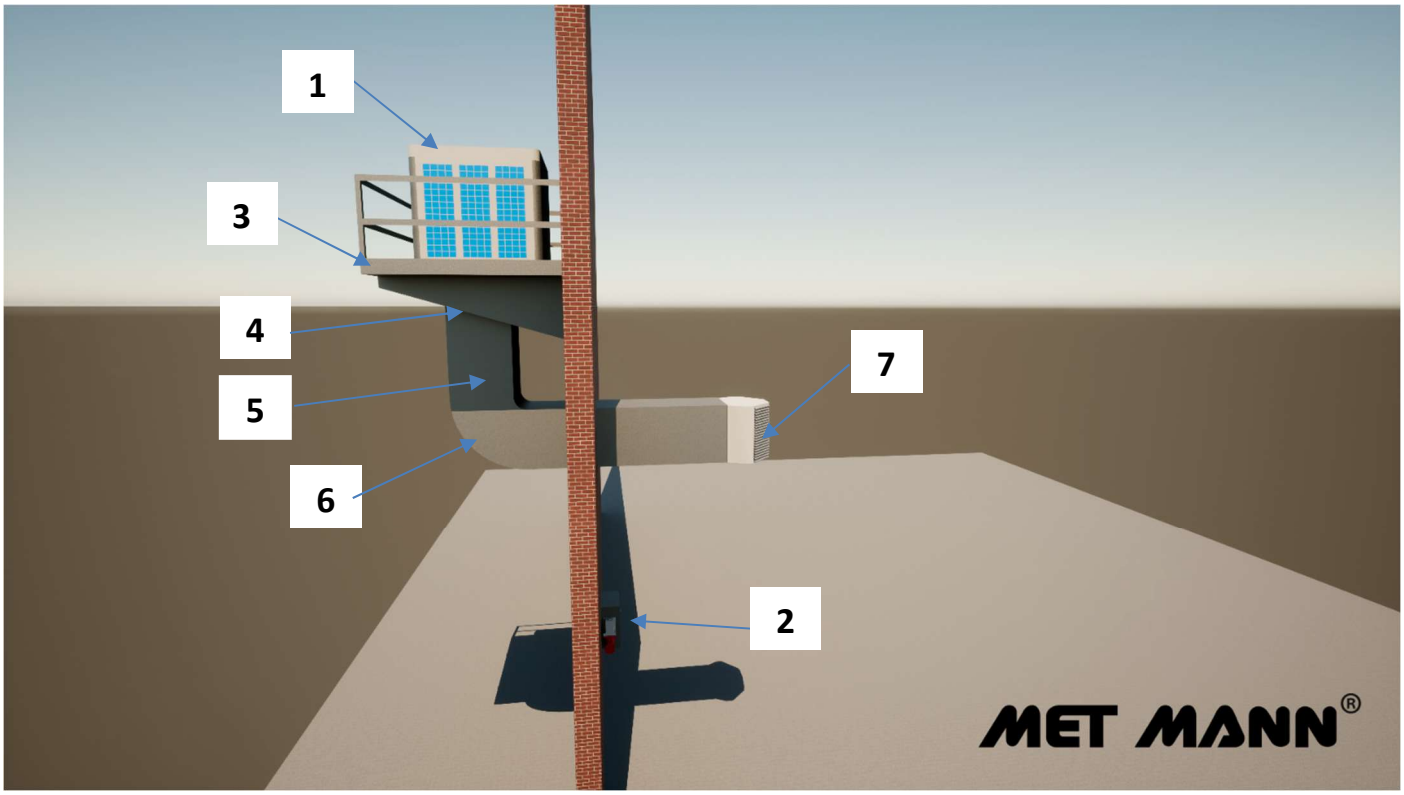

POSITION	DESCRIPTION	UNITS	STANDARD	INOX
01	Evaporative cooler AD-15-V-100-015	1	15011581015S	15011581015I
02	1-speed control panel	1	0315CMS015400	
	Speed-adjustment control panel	1	0315CFV015400	
	HMI Control Panel	1	0315CFV015E00	
03	Support base KBM-15	1	03091501024	
04	Flexible joint JE-600 (600x600)	1	1805AV6060	
05	Straight section TR-600 (600x600x1000)	1	1805TR600	
06	90º Curved section TC-600 90° (600x600)	1	1805TC600	
07	3-way air diffuser DCH-3-15	1	0323150115301	

EQUIPMENT ACCESSORIES

ACCESSORIES	DESCRIPTION	UNITS	STANDARD	INOX
-	Pre-filter PG4-15	4	04150115G412	04150115G412I
-	G4-Filter pressure switch	1	0301KITPRE00	
-	UV WATER treatment	1	0315KITUV01	
-	Protective cover FU-15-V	1	03021502009	

CONTROL PANEL ACCESSORIES

ACCESSORIES	DESCRIPTION	UNITS	STANDARD
-	Temperature & Humidity control kit	1	0315KCA01
-	G4 filter accessory kit	1	0315KFG401
-	Operation programming kit	1	0315KPR01
-	Drainage programming kit	1	0315KPR02

Technical Data Sheet

AD-15-V-100-015

Evaporative air conditioner with bottom air outlet



Wall installation with high-induction nozzles

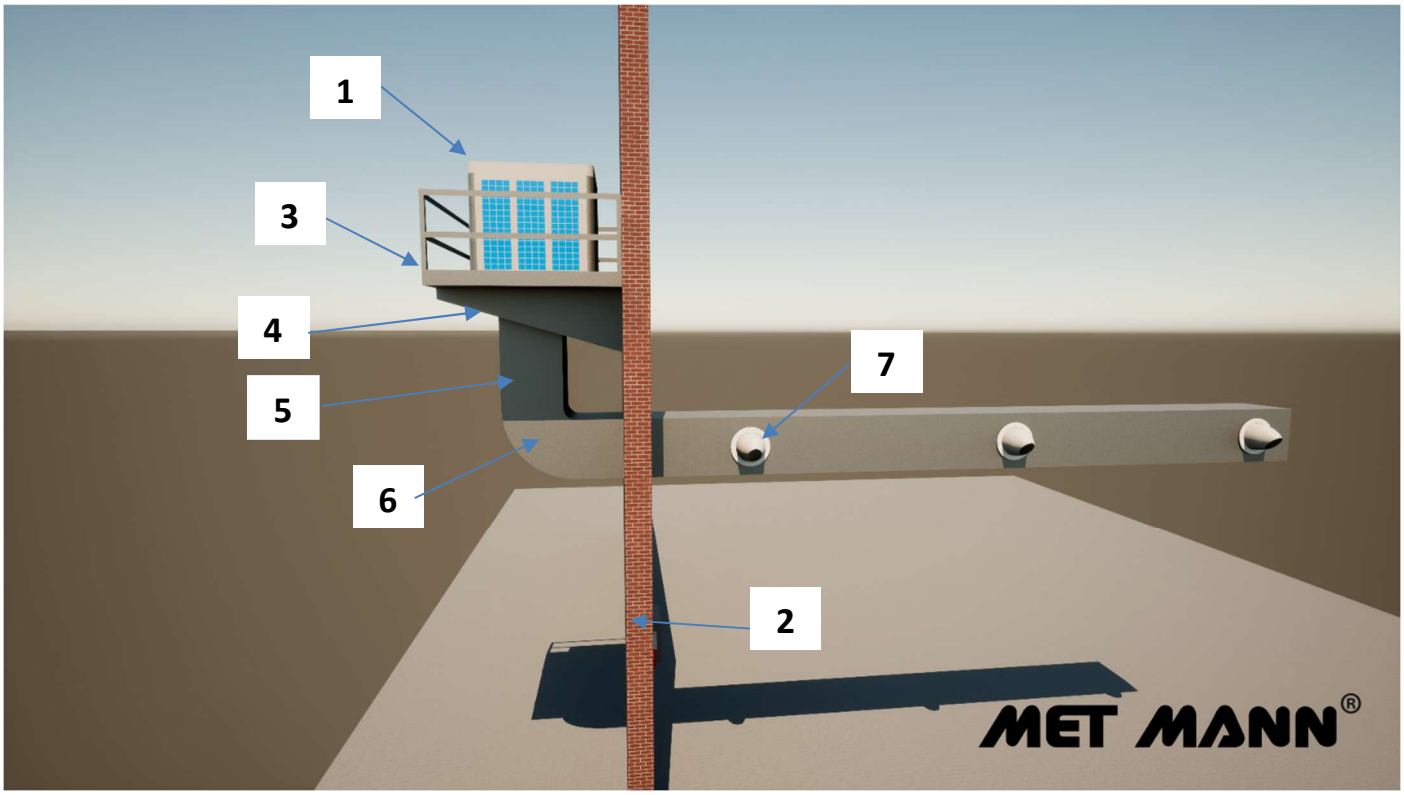

POSITION	DESCRIPTION	UNITS	STANDARD	INOX
01	Evaporative cooler AD-15-V-100-015	1	15011581015S	15011581015I
02	1-speed control panel	1	0315CMS015400	
	Speed-adjustment control panel	1	0315CFV015400	
	HMI Control Panel	1	0315CFV015E00	
03	Support base KBM-15	1	03091501024	
04	Flexible joint JE-600 (600x600)	1	1805AV6060	
05	Straight section TR-600 (600x600x1000)	1	1805TR600	
06	90º Curved section TC-600 90° (600x600)	1	1805TC600	
07	High-induction nozzles CI-300	On demand	04150PAKCONO	

EQUIPMENT ACCESSORIES

ACCESSORIES	DESCRIPTION	UNITS	STANDARD	INOX
-	Pre-filter PG4-15	4	04150115G412	04150115G412I
-	G4-Filter pressure switch	1	0301KITPRE00	
-	UV WATER treatment	1	0315KITUV01	
-	Protective cover FU-15-V	1	03021502009	

CONTROL PANEL ACCESSORIES

ACCESSORIES	DESCRIPTION	UNITS	STANDARD
-	Temperature & Humidity control kit	1	0315KCA01
-	G4 filter accessory kit	1	0315KFG401
-	Operation programming kit	1	0315KPR01
-	Drainage programming kit	1	0315KPR02

Fiche technique

AD-15-V-100-015

Refroidisseur évaporatif avec sortie d'air inferieure



	DESCRIPTION	UNITÉS	DONNÉES
DÉBIT AIR	Débit d'air	m^3/h	11.418
	Débit d'air avec filtre G4 (optionnel)	m^3/h	9.000
	Pression statique disponible	Pa	108
FILTRATION	Préfiltre G4	-	Facultatif
MOTEUR	Puissance nominale	kW	1,50
	Tension électrique	V/Phases/Hz	400/III/50
	Consommation nominale	A	3,3
	Type de régulation	-	1 vélocité / variateur de fréquence
VENTILATEUR	Type et taille	-	Centrifuge 18/18
	Vitesse	rpm	514
	Courroies de transmission	-	XPZ
CONDITIONS	Limite du ventilateur	rpm / kW	1000 / 4
	Limite de pression statique totale	Pa	680
	Débit à la pression statique limite totale	m^3/h	11.000
POMPE À EAU	Modèle	-	EBM ALPHA CT0
	Puissance / Consommation nominale	W / A	16 / 0,17
	Débit (1m de hauteur)	l/m	30
	Souche	V/Phases/Hz	230 / I / 50
	Commutateur de niveau	-	pas disponible
REFROIDISSEMENT	Type de panneau	-	5090
	Dimensions	mm	790x900x100
	Montant	unités	4
	Surface totale du panneau	m^2	2,84
	Vitesse de l'air du panneau	m/s	1,11
	Efficacité du panneau	%	89,0
	Température de livraison (40°C – 20% HR)	°C	24,7
	Qualité d'eau recommandée	-	Conductivité **<2000** µSiemens
NIVEAU SONORE	Niveau sonore	dB (A) 3m	60
CONNEXIONS	Électrovanne d'entrée	Pouces	½
	Évacuation (et débordement)	Pouces	1
SYSTÈME DE NETTOYAGE	Vidange électrique	-	Y compris
	Lampe UV avec recirculation	-	Facultatif
CAPTEUR	Capteur indicateur niveau d'eau minimum	-	Y compris
CONTRÔLE	Panneau de commande à vitesse unique	-	Facultatif
	Panneau avec variateur de fréquence	-	Facultatif
	Panneau de commande HMI	-	Facultatif
DIMENSIONS	Dimensions	mm	1125x1125x1555
	Dimensions de l'embouchure de connexion	mm	600x600
	Poids à vide/en fonctionnement	kg	184 / 204
CERTIFICATS	Certificat CE		CE

Fiche technique

AD-15-V-100-015

Refroidisseur évaporatif avec sortie d’air inferieure



Performances AD-15

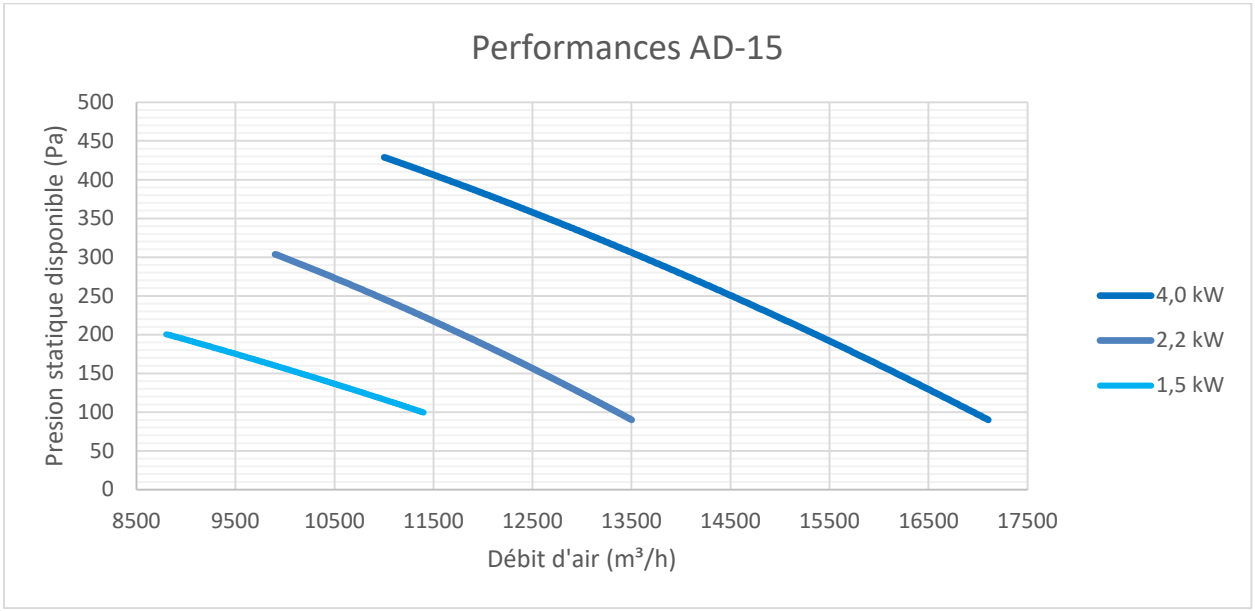

Détails de construction standard

- Bac à eau en polyamide.
- Montants d'angle en acier inoxydable AISI-304.
- Toit en polypropylène.
- Grilles en acier galvanisé laqué (version en acier inoxydable AISI-304 disponible).
- Panneau de refroidissement type 5090, épaisseur 100 mm.
- Pompe à eau EMB ALPHA-CT0 avec moteur à rotor externe.
- Électrovanne d'entrée (type NF).
- Système de vidange électrique (type NF).
- Ventilateur centrifuge en acier galvanisé.
- Moteur électrique à haut rendement IE3.
- Courroies de transmission trapézoïdales haute performance et sans entretien.
- Roulements anticorrosion.
- Capteur de niveau d'eau – niveau minimum (contact ouvert). Le raccordement électrique du capteur de niveau est optionnel et dépend du panneau de commande choisi
- Châssis avec pieds fourni de série pour faciliter le transport et l'installation.

Fabrication sur mesure

- Équipements conçus avec un débit d'air et une pression statique disponibles sur mesure pour les réseaux de conduits.
- Possibilité de fabrication en finition « SUPERINOX ».
- Filtration de l'air pour répondre à la norme alimentaire BRC.
- Consulter la disponibilité pour la fabrication d'équipements avec des composants ATEX.

Fiche technique

AD-15-V-100-015

Refroidisseur évaporatif avec sortie d'air inferieure



Boîte de jonction – Équipement standard

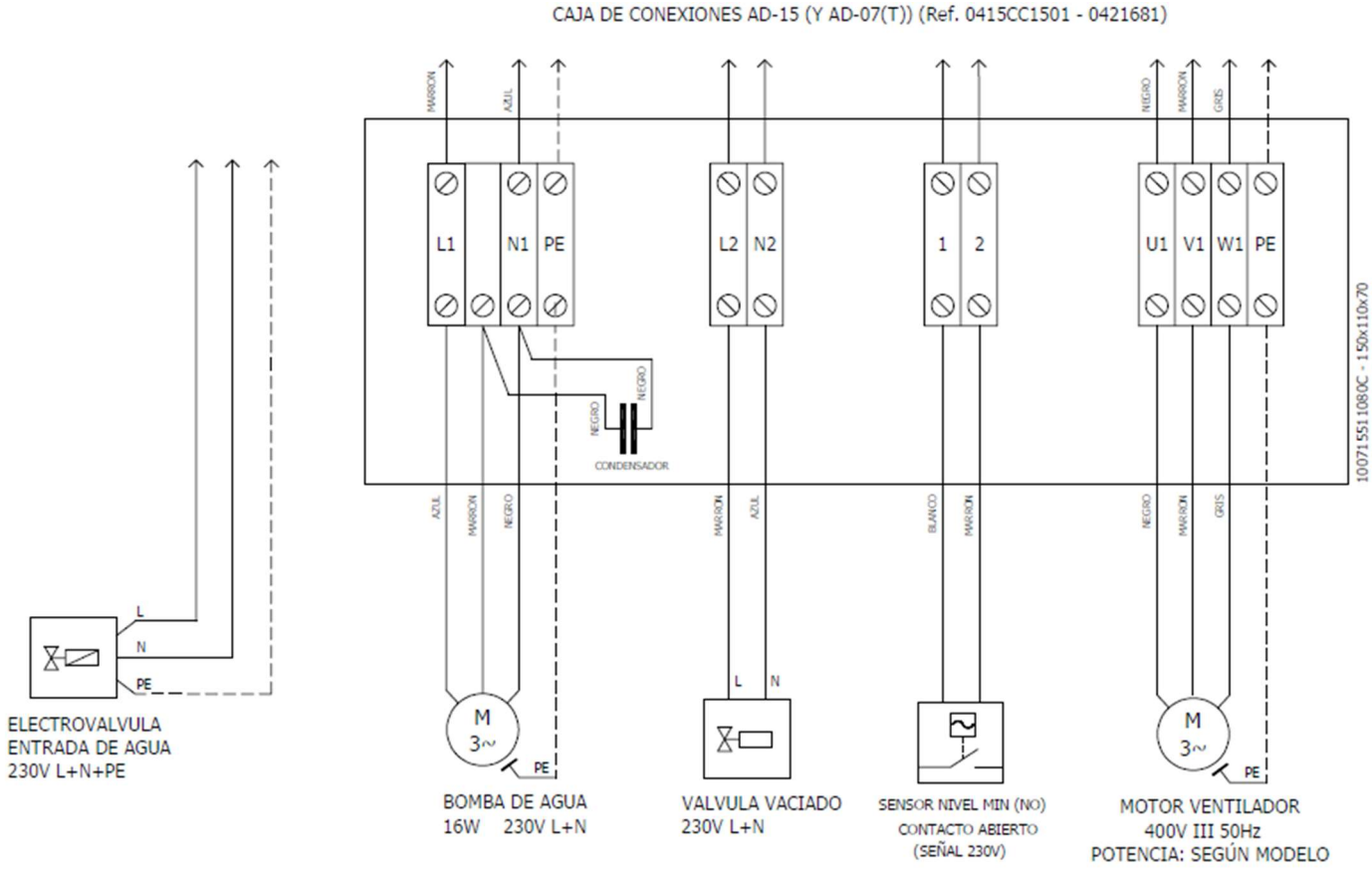

Boîte de jonction – Équipement avec accessoires

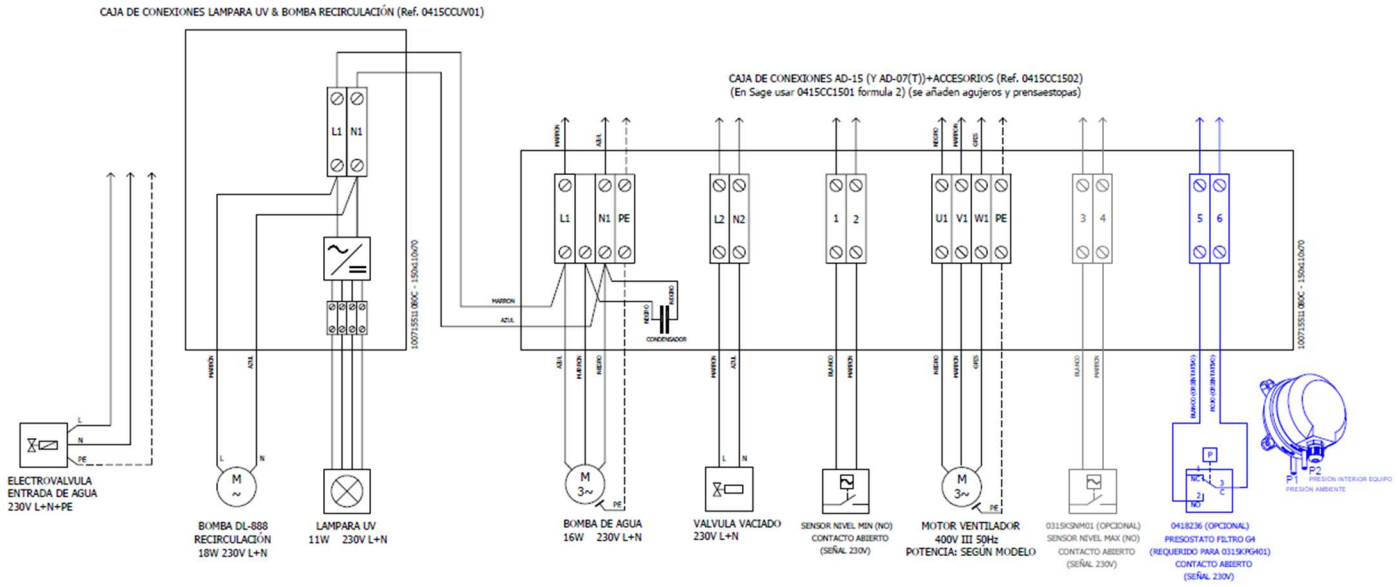

Fiche technique

AD-15-V-100-015

Refroidisseur évaporatif avec sortie d'air inferieure



Dimensions générales

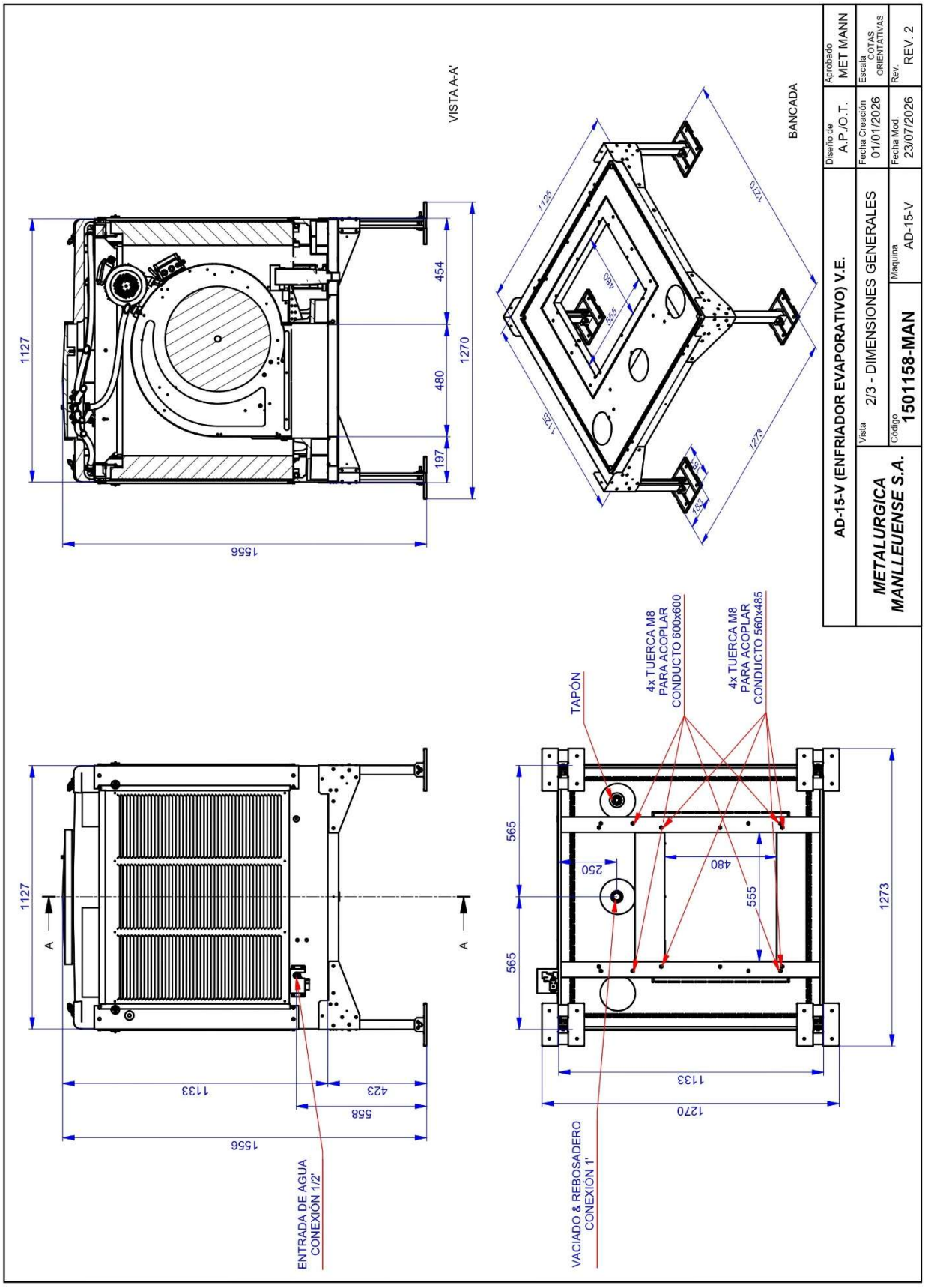

Fiche technique

AD-15-V-100-015

Refroidisseur évaporatif avec sortie d'air inferieure



Installation au toit avec diffuseur d'air de 3 sorties

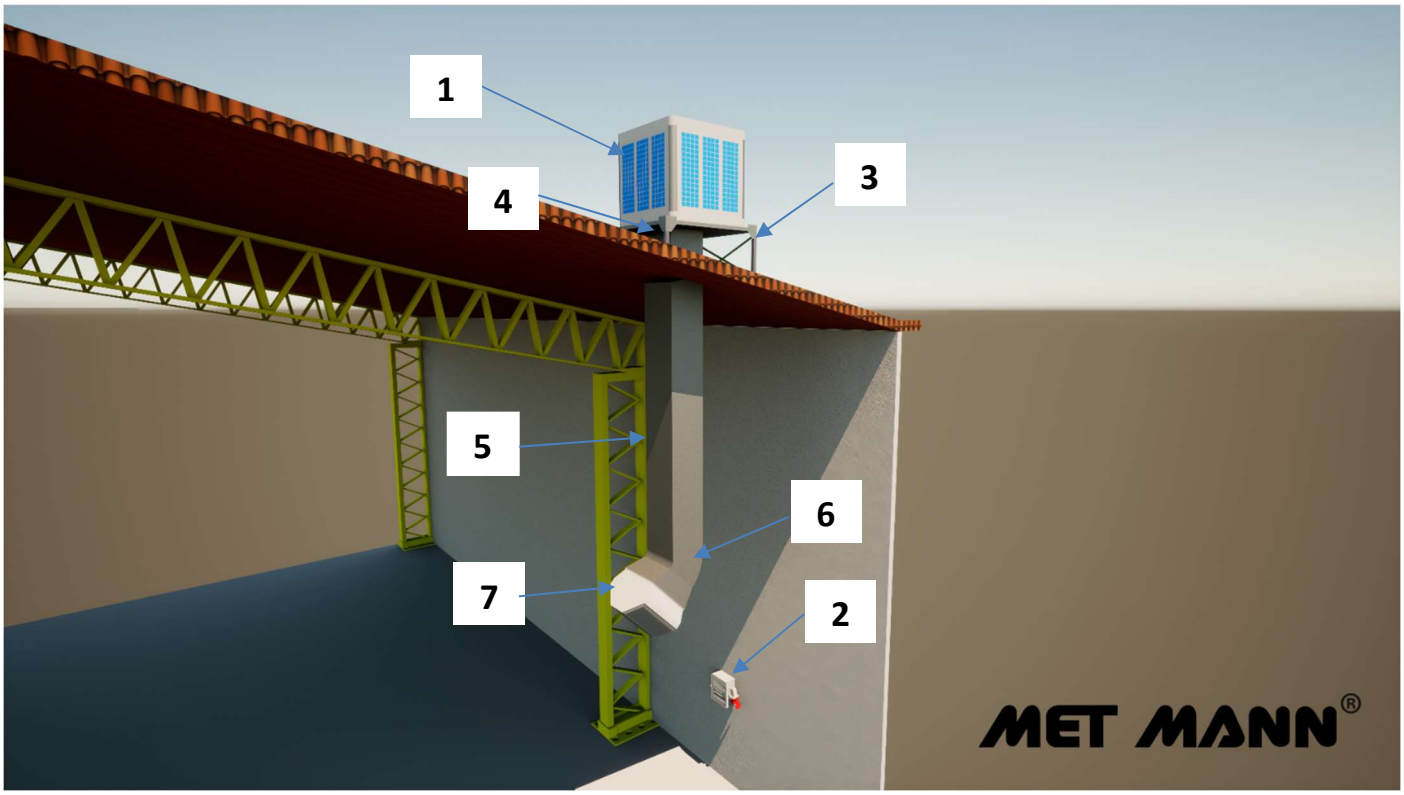

POSITION	DESCRIPTION	UNITÉS	STANDARD	INOX
01	Refroidisseur évaporatif AD-15-V-100-015	1	15011581015S	15011581015I
02	Panneau de commande à vitesse unique	1	0315CMS015400	
	Panneau avec régulation de la vitesse	1	0315CFV015400	
	Panneau avec écran HMI	1	0315CFV015E00	
03	Banc de support KBT-15	1	03091501022	
04	Joint flexible JE-600 (600x600)	1	1805AV6060	
05	Section droite TR-600 (600x600x1000)	1	1805TR600	
06	Section courbe TC-600 90° (600x600)	1	1805TC600	
07	Diffuseur d'air 3 directions DCH-3-15	1	0323150115301	

ACCESSOIRES POUR L'ÉQUIPEMENT

ACCESSORIES	DESCRIPTION	UNITÉS	STANDARD	INOX
-	Préfiltre PG4-15	4	04150115G412	04150115G412I
-	Pressostat de filtre G4	1	0301KITPRE00	
-	Traitement UV EAU	1	0315KITUV01	
-	Housse de protection FU-15-V	1	03021502009	

ACCESSOIRES POUR LE PANNEAU ÉLECTRIQUE

ACCESSORIES	DESCRIPTION	UNITÉS	STANDARD
-	Kit contrôle de la température et humidité	1	0315KCA01
-	Kit d'accessoires pour filtre G4	1	0315KFG401
-	Kit de programmation du fonctionnement	1	0315KPR01
-	Kit de programmation de la vidange	1	0315KPR02

Fiche technique

AD-15-V-100-015

Refroidisseur évaporatif avec sortie d'air inferieure



Installation au toit avec diffuseur d'air de 6 sorties

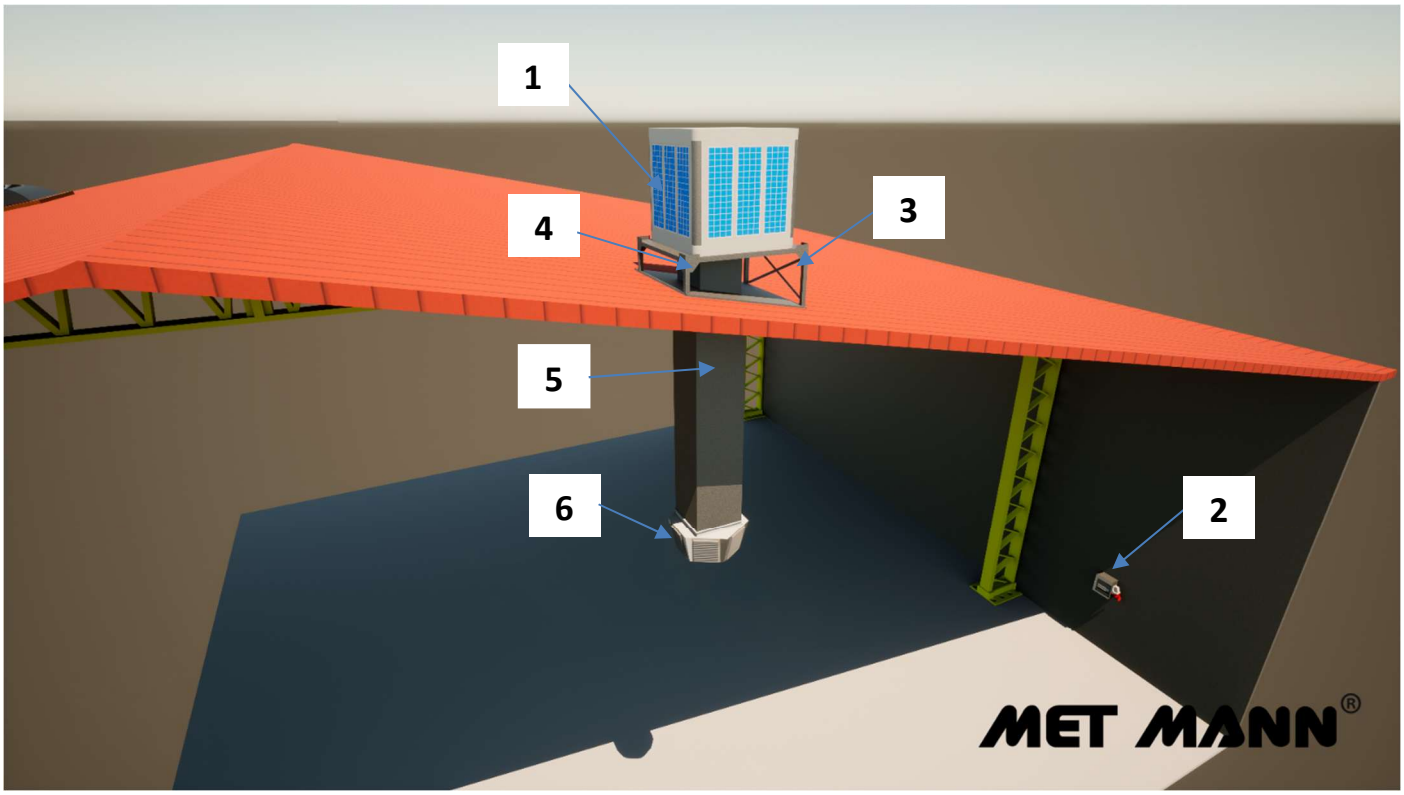

POSITION	DESCRIPTION	UNITÉS	STANDARD	INOX
01	Refroidisseur évaporatif AD-15-V-100-015	1	15011581015S	15011581015I
02	Panneau de commande à vitesse unique	1	0315CMS015400	
	Panneau avec régulation de la vitesse	1	0315CFV015400	
	Panneau avec écran HMI	1	0315CFV015E00	
03	Banc de support KBT-15	1	03091501022	
04	Joint flexible JE-600 (600x600)	1	1805AV6060	
05	Section droite TR-600 (600x600x1000)	1	1805TR600	
06	Diffuseur d'air 6 directions DCH-6-15	1	0323150115601	

ACCESSOIRES POUR L'ÉQUIPEMENT

ACCESSORIES	DESCRIPTION	UNITÉS	STANDARD	INOX
-	Préfiltre PG4-15	4	04150115G412	04150115G412I
-	Pressostat de filtre G4	1	0301KITPRE00	
-	Traitement UV EAU	1	0315KITUV01	
-	Housse de protection FU-15-V	1	03021502009	

ACCESSOIRES POUR LE PANNEAU ÉLECTRIQUE

ACCESSORIES	DESCRIPTION	UNITÉS	STANDARD
-	Kit contrôle de la température et humidité	1	0315KCA01
-	Kit d'accessoires pour filtre G4	1	0315KFG401
-	Kit de programmation du fonctionnement	1	0315KPR01
-	Kit de programmation de la vidange	1	0315KPR02

Fiche technique

AD-15-V-100-015

Refroidisseur évaporatif avec sortie d'air inferieure



Installation au toit avec des gaines d'air et buses d'impulsion

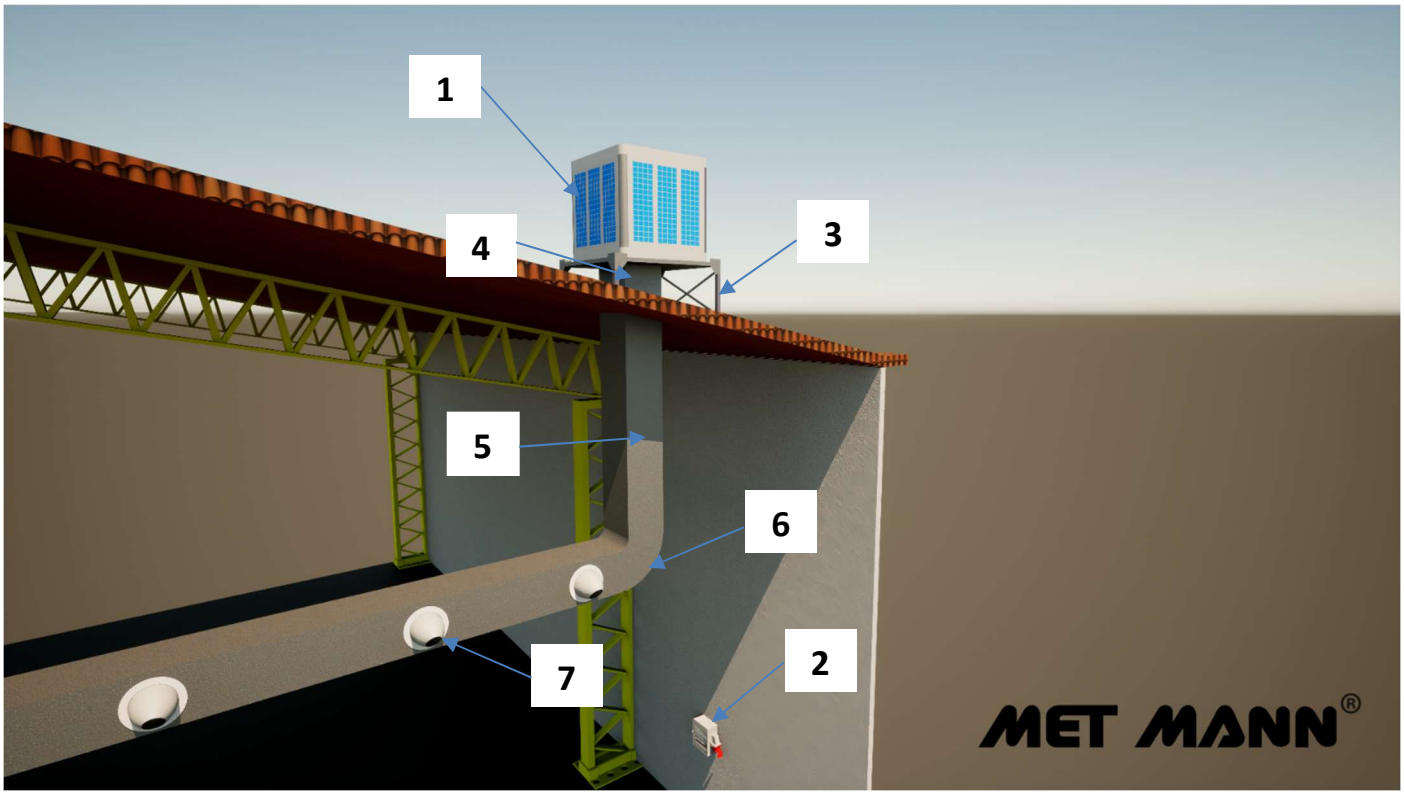

POSITION	DESCRIPTION	UNITÉS	STANDARD	INOX
01	Refroidisseur évaporatif AD-15-V-100-015	1	15011581015S	15011581015I
02	Panneau de commande à vitesse unique	1	0315CMS015400	
	Panneau avec régulation de la vitesse	1	0315CFV015400	
	Panneau avec écran HMI	1	0315CFV015E00	
03	Banc de support KBT-15	1	03091501022	
04	Joint flexible JE-600 (600x600)	1	1805AV6060	
05	Section droite TR-600 (600x600x1000)	1	1805TR600	
06	Section courbe TC-600 90° (600x600)	1	1805TC600	
07	Buses à haute induction CI-300	Selon l'installation	04150PAKCONO	

ACCESSOIRES POUR L'ÉQUIPEMENT

ACCESSORIES	DESCRIPTION	UNITÉS	STANDARD	INOX
-	Préfiltre PG4-15	4	04150115G412	04150115G412I
-	Pressostat de filtre G4	1	0301KITPRE00	
-	Traitement UV EAU	1	0315KITUV01	
-	Housse de protection FU-15-V	1	03021502009	

ACCESSOIRES POUR LE PANNEAU ÉLECTRIQUE

ACCESSORIES	DESCRIPTION	UNITÉS	STANDARD
-	Kit contrôle de la température et humidité	1	0315KCA01
-	Kit d'accessoires pour filtre G4	1	0315KFG401
-	Kit de programmation du fonctionnement	1	0315KPR01
-	Kit de programmation de la vidange	1	0315KPR02

Fiche technique

AD-15-V-100-015

Refroidisseur évaporatif avec sortie d'air inferieure



Installation murale avec diffuseur d'air de 3 sorties

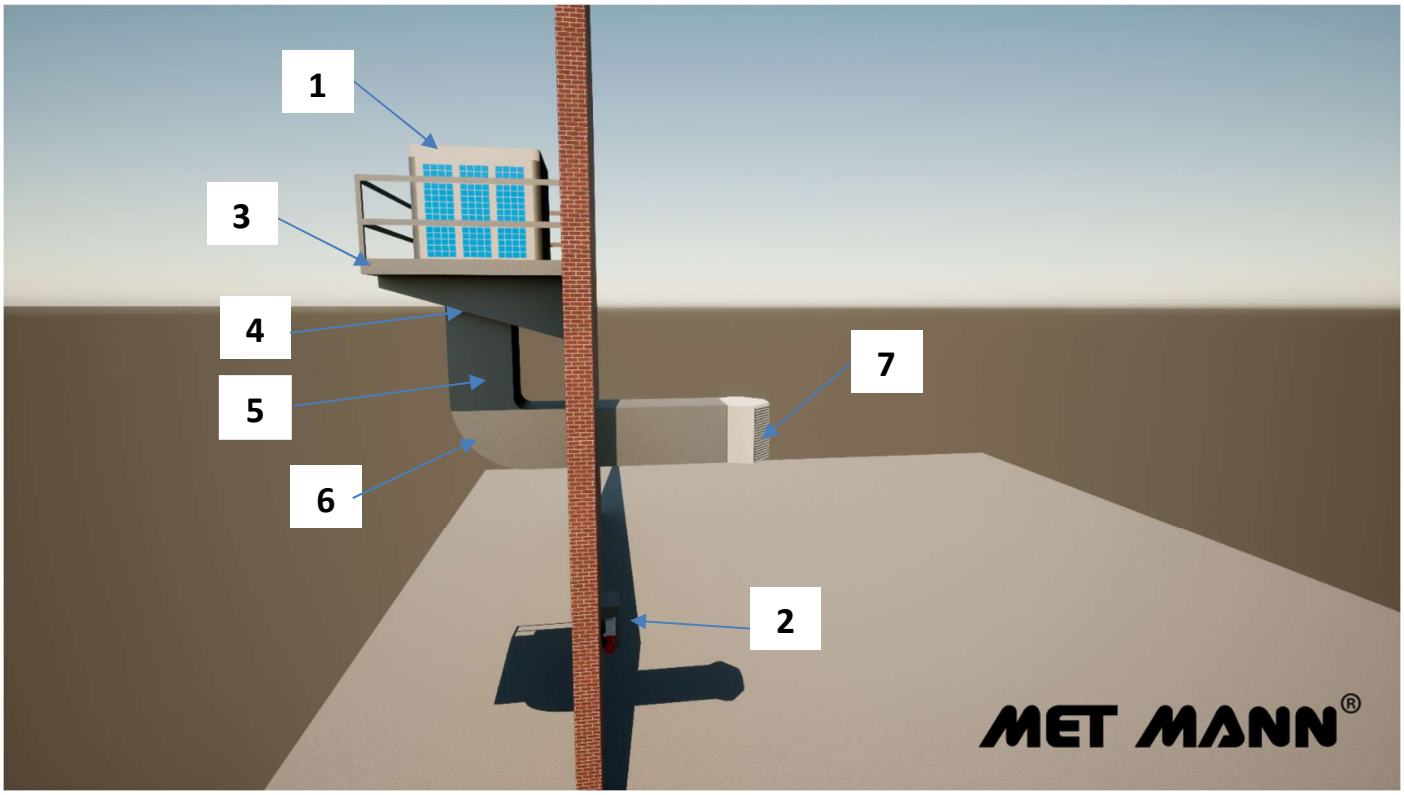

POSITION	DESCRIPTION	UNITÉS	STANDARD	INOX
01	Refroidisseur évaporatif AD-15-V-100-015	1	15011581015S	15011581015I
02	Panneau de commande à vitesse unique	1	0315CMS015400	
	Panneau avec régulation de la vitesse	1	0315CFV015400	
	Panneau avec écran HMI	1	0315CFV015E00	
03	Banc de support KBM-15	1	03091501024	
04	Joint flexible JE-600 (600x600)	1	1805AV6060	
05	Section droite TR-600 (600x600x1000)	1	1805TR600	
06	Section courbe TC-600 90° (600x600)	1	1805TC600	
07	Diffuseur d'air 3 directions DCH-3-15	1	0323150115301	

ACCESSOIRES POUR L'ÉQUIPEMENT

ACCESSORIES	DESCRIPTION	UNITÉS	STANDARD	INOX
-	Préfiltre PG4-15	4	04150115G412	04150115G412I
-	Pressostat de filtre G4	1	0301KITPRE00	
-	Traitement UV EAU	1	0315KITUV01	
-	Housse de protection FU-15-V	1	03021502009	

ACCESSOIRES POUR LE PANNEAU ÉLECTRIQUE

ACCESSORIES	DESCRIPTION	UNITÉS	STANDARD
-	Kit contrôle de la température et humidité	1	0315KCA01
-	Kit d'accessoires pour filtre G4	1	0315KFG401
-	Kit de programmation du fonctionnement	1	0315KPR01
-	Kit de programmation de la vidange	1	0315KPR02

Fiche technique

AD-15-V-100-015

Refroidisseur évaporatif avec sortie d'air inferieure



Installation murale avec des gaines d'air et buses d'impulsion

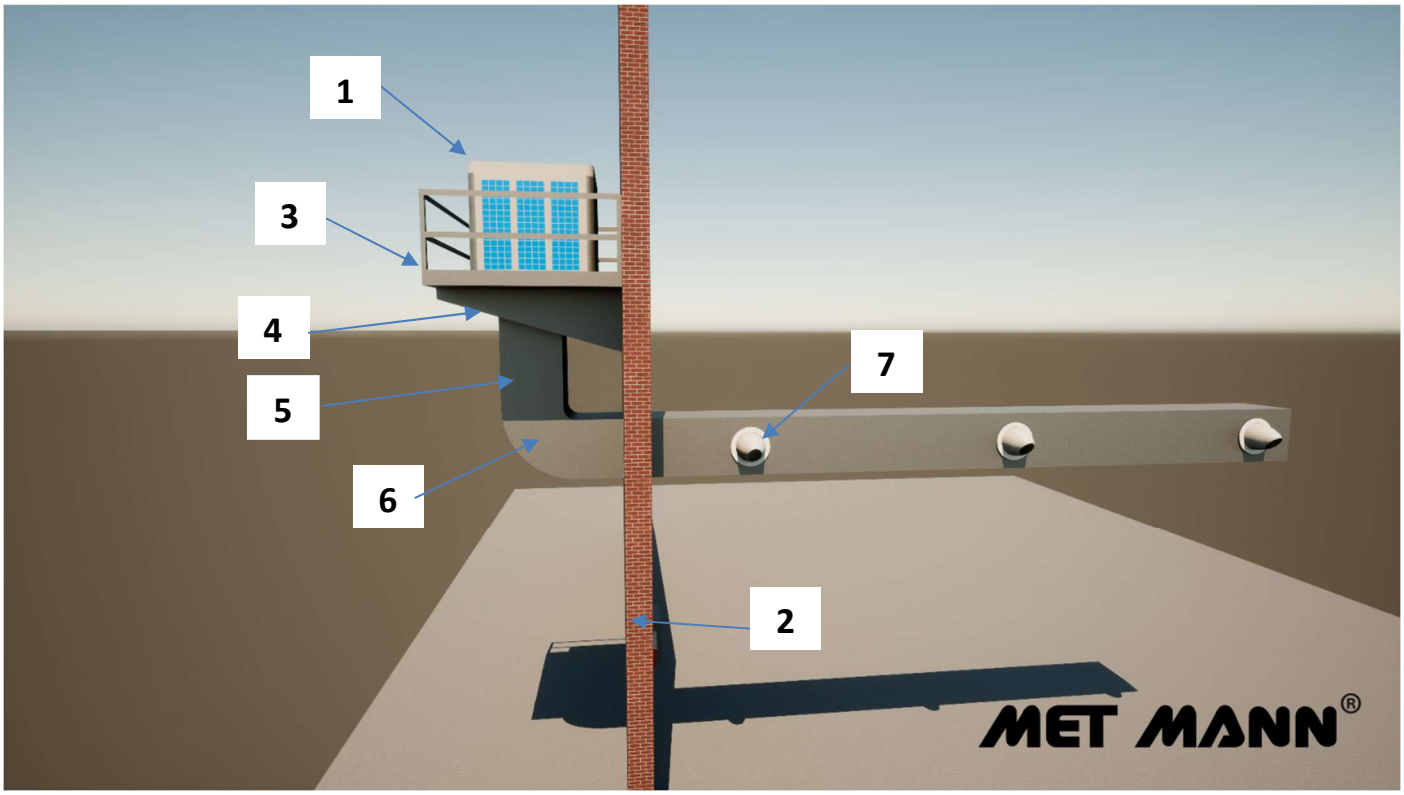

POSITION	DESCRIPTION	UNITÉS	STANDARD	INOX
01	Refroidisseur évaporatif AD-15-V-100-015	1	15011581015S	15011581015I
02	Panneau de commande à vitesse unique	1	0315CMS015400	
	Panneau avec régulation de la vitesse	1	0315CFV015400	
	Panneau avec écran HMI	1	0315CFV015E00	
03	Banc de support KBM-15	1	03091501024	
04	Joint flexible JE-600 (600x600)	1	1805AV6060	
05	Section droite TR-600 (600x600x1000)	1	1805TR600	
06	Section courbe TC-600 90° (600x600)	1	1805TC600	
07	Buses à haute induction CI-300	Selon l'installation	04150PAKCONO	

ACCESSOIRES POUR L'ÉQUIPEMENT

ACCESSORIES	DESCRIPTION	UNITÉS	STANDARD	INOX
-	Préfiltre PG4-15	4	04150115G412	04150115G412I
-	Pressostat de filtre G4	1	0301KITPRE00	
-	Traitement UV EAU	1	0315KITUV01	
-	Housse de protection FU-15-V	1	03021502009	

ACCESSOIRES POUR LE PANNEAU ÉLECTRIQUE

ACCESSORIES	DESCRIPTION	UNITÉS	STANDARD
-	Kit contrôle de la température et humidité	1	0315KCA01
-	Kit d'accessoires pour filtre G4	1	0315KFG401
-	Kit de programmation du fonctionnement	1	0315KPR01
-	Kit de programmation de la vidange	1	0315KPR02